**SONY**

2-892-695-**34**(2)

# *Portable CD Player*

Manual de instrucciones / Gebruiksaanwijzing / Manual de instruções / Bruksanvisning / Käyttöohjeet / Інструкції з експлуатації

"WALKMAN", WALKMAN, and WALKMAN are registered trademarks of Sony Corporation.

"WALKMAN", WALKMAN, y WALKMAN son marcas registradas de Sony Corporation.

*D-NE240*
*D-NE241*

COMPACT DISC DIGITAL AUDIO WALKMAN

©2006 Sony Corporation Printed in China

http://www.sony.net/

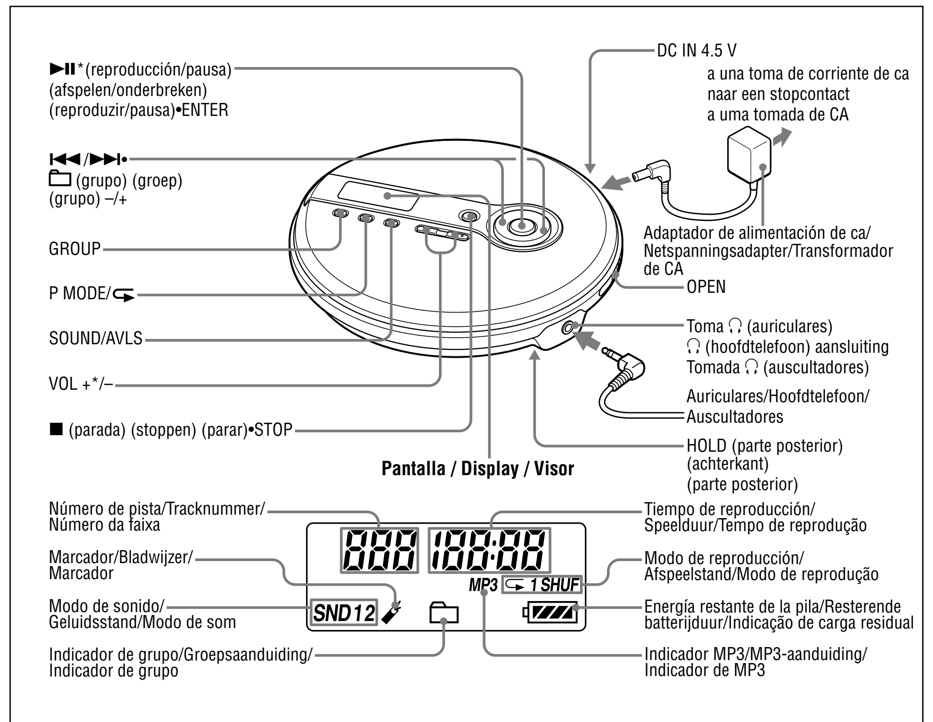


*El botón tiene un punto táctil. / De toets is voorzien van een voelstip. / O botão tem um ponto em relevo.

# Español

### REPRODUCTOR PORTATIL DE DISCO COMPACTO

POR FAVOR LEA DETALLADAMENTE ESTE MANUAL DE INSTRUCCIONES ANTES DE CONECTAR Y OPERAR ESTE EQUIPO. RECUERDE QUE UN MAL USO DE SU APARATO PODRÍA ANULAR LA GARANTÍA.

## ADVERTENCIA

Para reducir el riesgo de incendios o electrocución, no exponga el aparato a la lluvia ni a la humedad.

No instale el aparato en un espacio cerrado, como una estantería para libros o un armario empotrado.

Para reducir el riesgo de incendio, no cubra los agujeros de ventilación del aparato con periódicos, manteles, cortinas, etc. Y no ponga velas encendidas encima del aparato.

Para reducir el riesgo de incendio o sacudida eléctrica, no ponga objetos que contengan líquido, tal como floreros, encima del aparato.

Es posible que en ciertos países se regule el desecho de la pila que se utiliza para alimentar este producto. Consulte con las autoridades locales.

La validez de la marca CE se limita únicamente a aquellos países en los que la legislación la impone, especialmente los países del EEE (Espacio Económico Europeo).

**Tratamiento de los equipos eléctricos y electrónicos al final de su vida útil (aplicable en la Unión Europea y en países europeos con sistemas de recogida selectiva de residuos)**

Este símbolo en el equipo o el embalaje indica que el presente producto no puede ser tratado como residuos domésticos normales, sino que debe entregarse en el correspondiente punto de recogida de equipos eléctricos y electrónicos. Al asegurarse de que este producto se desecha correctamente, Ud. ayuda a prevenir las consecuencias negativas para el medio ambiente y la salud humana que podrían derivarse de la incorrecta manipulación en el momento de deshacerse de este producto. El reciclaje de materiales ayuda a conservar los recursos naturales. Para recibir información detallada sobre el reciclaje de este producto, póngase en contacto con el ayuntamiento, el punto de recogida más cercano o el establecimiento donde ha adquirido el producto.
Accesorios a los que se aplica: auriculares

## Discos reproducibles en el reproductor de CD

- **CD de audio** (CD en formato CD-DA)
- **CD MP3** (discos CD-R/CD-RW en los que se han grabado datos de audio comprimidos en formato MP3)*
  - * Sólo es posible reproducir discos con formato ISO 9660 nivel 1/2, con extensión Joliet.

Las velocidades de bits y las frecuencias de muestreo que este reproductor de CD puede reproducir se muestran a continuación. También es posible reproducir archivos de velocidad de bits variable (VBR).

| | Velocidades de bits | Frecuencias de muestreo |
|---|---|---|
| MPEG-1 Layer3 | 32 kbps – 320 kbps | 32/44,1/48 kHz |
| MPEG-2 Layer3 | 8 kbps – 160 kbps | 16/22,05/24 kHz |
| MPEG-2.5 Layer3 | 8 kbps – 160 kbps | 8/11,025/12 kHz |

### CD MP3

Número de grupos y archivos que se pueden utilizar
- Número máximo de grupos: 256
- Número máximo de archivos: 512

**Orden de reproducción**
El orden de reproducción puede diferir en función del método utilizado para grabar archivos MP3 en el disco. En el ejemplo siguiente, los archivos se reproducirán por orden del ① al ⑦.

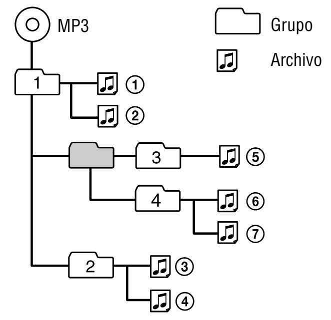


(Número máximo de niveles de directorio: 8)

**Notas**
- En función de la calidad del disco y/o de las condiciones del dispositivo de grabación, es posible que la reproducción tarde en iniciarse. También es posible que no se lleve a cabo en absoluto.
- No guarde archivos con otros formatos ni cree carpetas innecesarias en un disco que incluya archivos MP3.
- Asegúrese de añadir la extensión "mp3" al nombre del archivo. No obstante, tenga en cuenta que si añade la extensión "mp3" a un archivo que no sea MP3, el reproductor no reconocerá el archivo correctamente.
- Para comprimir una fuente en un archivo MP3, se recomienda ajustar los parámetros de compresión en "44,1 kHz", "128 kbps" y "Constant Bit Rate" (velocidad de bits constante).
- Para grabar hasta la capacidad máxima del disco, ajuste el software de grabación en "halting of writing" (interrupción de grabación).

## Fuentes de alimentación

### Para utilizar las pilas (no suministradas)

1. Deslice OPEN para abrir la tapa del reproductor y abra la tapa del compartimiento de las pilas situado en el interior del reproductor de CD.
2. Inserte dos pilas alcalinas LR6 (tamaño AA) de modo que el extremo ⊕ coincida con la marca del interior del reproductor de CD y cierre la tapa hasta que quede encajada. Introduzca el extremo ⊖ primero (para ambas pilas).

### Duración de las pilas* (horas aproximadas)

(Cuando el reproductor de CD se utiliza sobre una superficie plana y estable.)
El tiempo de reproducción variará en función del modo de utilización del reproductor de CD.

**Si utiliza dos pilas alcalinas Sony LR6 (SG) (fabricadas en Japón)**

| G-PROTECTION | G-on | G-off |
|---|---|---|
| CD de audio | 16 | 11 |
| CD MP3 (grabado a 128 kbps) | 23 | 23 |

* Valor medido por el estándar de la JEITA (Japan Electronics and Information Technology Industries Association).
- Las secciones del indicador de ▰▰▰ muestran aproximadamente la energía restante de las pilas. Una sección no siempre indica una cuarta parte de la energía de la pila.

### Para utilizar el adaptador de alimentación de ca

Conecte el adaptador de alimentación de ca como se indica en la ilustración.

## Reproducción de un CD

1. Deslice el botón OPEN para abrir la tapa e inserte el CD en el pivote; a continuación, cierre la tapa.
2. Pulse ▶II.
   Para reproducir desde la primera pista, mantenga pulsado ▶II hasta que comience la reproducción con el reproductor de CD detenido.
   Para saltar a los grupos* siguientes/anteriores, primero pulse GROUP y, a continuación, pulse + o –.
   *Sólo CD de MP3
   - Aunque este reproductor de CD puede reproducir discos CD-R/CD-RW grabados en formato de audio digital para discos compactos (CD de audio), la capacidad de reproducción puede variar en función de la calidad del disco y el estado del dispositivo de grabación.
   - Este producto se ha diseñado para reproducir discos que cumplan con el estándar Compact Disc (CD). Recientemente, algunas compañías discográficas comercializan discos de música codificados mediante tecnologías de protección de derechos de autor. Tenga en cuenta que, entre estos discos, algunos no cumplen con el estándar CD, por lo que no podrán reproducirse mediante este producto.
   - En función del CD, es posible que el reproductor muestre un número total de archivos que incluya los archivos que pueden reproducirse y los que no. No obstante, debido a que el reproductor omite los archivos que no pueden reproducirse automáticamente, sólo se reproducirán los archivos que pueden reproducirse.

**Nota sobre discos DualDisc**
Un DualDisc es un disco de dos caras que combina material grabado en DVD en una cara con material de audio digital en la otra cara. Sin embargo, como el lado del material de audio no cumple con la norma Compact Disc (CD), no es seguro que la reproducción pueda hacerse en este producto.

### Función MEGA BASS digital

Durante la reproducción, pulse SOUND/AVLS varias veces para seleccionar "SND 1" o "SND 2".
Si el sonido se escucha distorsionado, baje el volumen.

### Función AVLS*

***Sistema limitador automático del volumen**
Mantenga pulsado SOUND/AVLS.
Cuando "AVLS" parpadee tres veces, significará que la función está activada.
Cuando "AVLS" parpadee una vez, significará que la función está desactivada.

### Función AMS*/búsqueda

***Sensor automático de música**
Para localizar el principio de las pistas anterior/actual/siguiente/posterior: Pulse I◀◀/▶▶I varias veces. Para retroceder o avanzar rápidamente: Mantenga pulsado I◀◀/▶▶I.

### Función de modo de reproducción

Durante la reproducción, pulse P MODE/ varias veces:
Sin indicación (reproducción normal) → "(reproducción de grupo)"1) → "1 (reproducción de una sola pista)" → "SHUF (reproducción aleatoria)" → "SHUF (reproducción aleatoria de grupo)"2) → "(reproducción con marcas)"
Para repetir el modo de reproducción seleccionado, mantenga pulsado P MODE/ hasta que aparezca "".
1) Se reproducen una vez todos los archivos del grupo seleccionado. Sólo CD de MP3.
2) Se reproducen una vez en orden aleatorio todos los archivos del grupo seleccionado. Sólo CD de MP3.

### Función G-PROTECTION

Proporciona protección contra los saltos de sonido durante actividades muy dinámicas.*
El ajuste predeterminado es "G-on". Para seleccionar "G-off", pulse ▶II mientras mantiene pulsado ▶▶I con el reproductor detenido. Para disfrutar de un sonido de alta calidad en CD, seleccione "G-off".
* Es posible que se produzcan saltos de sonido: si el reproductor de CD recibe golpes continuos más fuertes de lo previsto, si se reproduce un CD sucio o rayado, si se usan discos CD-R/CD-RW de mala calidad o si existe un problema con el dispositivo de grabación o el software de aplicación.

### Reproducción con marcas

Si añade marcas a sus pistas favoritas, sólo podrá escuchar dichas pistas empezando por la que contenga el número inferior.
1. Durante la reproducción de la pista a la que desea añadir una marca, mantenga pulsado ▶II hasta que "(marca)" parpadee en la pantalla.
2. Repita el paso 1 para añadir marcas a las pistas que desee.
3. Pulse P MODE/ varias veces hasta que "" parpadee.
4. Pulse ▶II.

### Para eliminar las marcas

Durante la reproducción de una pista que contiene una marca, mantenga pulsado ▶II hasta que "" desaparezca de la pantalla.

Si cambia de CD e inicia la reproducción, todas las marcas añadidas al CD anterior se borrarán.

## Precauciones

### Seguridad

- Si se introduce algún objeto sólido o líquido en el reproductor de CD, desenchúfelo y haga que sea revisado por personal especializado antes de volver a utilizarlo.
- No coloque objetos extraños en la toma DC IN 4.5 V (entrada de alimentación externa).

### Fuentes de alimentación

- Cuando no vaya a utilizar el reproductor de CD durante mucho tiempo, desconecte todas las fuentes de alimentación del reproductor de CD.

### Adaptador de alimentación de ca

- Utilice sólo el adaptador de alimentación de ca suministrado. Si no se ha proporcionado un adaptador de alimentación de ca con el reproductor, utilice un adaptador de alimentación de ca* disponible en el mercado (salida normal de corriente/voltaje: 4,5 V CC/700 mA). No utilice ningún otro adaptador de alimentación de ca ya que podría provocar un fallo en el funcionamiento.

Polaridad de la clavija

  * La tensión de alimentación de la red depende del país. Adquiera el adaptador de alimentación de ca en el país en el que vaya a utilizar este producto.
- En función del adaptador de alimentación de ca, es posible que se escuchen ruidos cuando utilice el sistema. Consulte el manual de instrucciones del adaptador de alimentación de ca.
- No toque el adaptador de ca con las manos mojadas.
- Conecte el adaptador de alimentación de ca a una toma de corriente de ca de fácil acceso. Si detecta alguna anomalía en el adaptador de alimentación de ca, desconéctelo inmediatamente de la toma de corriente de ca.

### Pilas secas

- No arroje las pilas al fuego.
- No transporte las pilas junto con monedas u otros objetos metálicos. Puede generarse recalentamiento si los terminales positivo y negativo de la pila entran accidentalmente en contacto con un objeto metálico.
- No mezcle pilas nuevas con usadas.
- No utilice diferentes tipos de pilas conjuntamente.
- Extraiga las pilas cuando no vaya a utilizarlas durante mucho tiempo.
- Si se producen fugas de las pilas, elimine los posibles depósitos del compartimiento de las mismas, e instale pilas nuevas. Si los depósitos entran en contacto con el usuario, deberá lavarse a fondo para eliminarlos.

### Reproductor de CD

- Mantenga limpia la lente del reproductor de CD y no la toque. Si lo hace, dicha lente podría dañarse y el reproductor no funcionaría correctamente.
- No coloque objetos pesados sobre el reproductor de CD. Éste y el CD podrían dañarse.
- No deje el reproductor de CD en lugares próximos a fuentes de calor, ni expuesto a la luz solar directa, polvo excesivo o arena, humedad, lluvia, golpes mecánicos, superficies desniveladas ni en un automóvil con las ventanillas cerradas.
- Si el reproductor de CD causa interferencias en la recepción de radio o televisión, apáguelo o aléjelo de la radio o del televisor.
- Los discos con formas no estándar (p. ej., corazón, cuadrado, estrella) no pueden reproducirse en este reproductor de CD. Si lo intenta, puede dañar el reproductor de CD. No utilice tales discos.

### Auriculares

**Seguridad en carretera**
No utilice auriculares mientras conduce, monta en bicicleta o maneja cualquier vehículo motorizado. Puede suponer un peligro para el tráfico y es ilegal en determinadas zonas. Igualmente, puede ser potencialmente peligroso escuchar el sonido por los auriculares a gran volumen mientras camina, especialmente en los pasos de peatones. Preste especial atención o deje de utilizarlos en situaciones potencialmente peligrosas.

**Prevención de daños en los oídos**
Evite emplear los auriculares a un volumen alto. Los expertos en audición desaconsejan el uso continuo a un volumen alto. Si experimenta pitidos en los oídos, reduzca el volumen o deje de utilizarlos.

**Respeto por los demás**
Mantenga el volumen en un nivel moderado. De esta forma, podrá escuchar los sonidos del exterior y será considerado con la gente que le rodea.

**Para limpiar los enchufes**
Si se ensucian los enchufes, no se escuchará nada o se escuchará ruido. Límpielos periódicamente con un paño suave y seco.

## Solución de problemas

En caso de que persista algún problema tras haber realizado estas comprobaciones, consulte con el distribuidor Sony más cercano.

**Aparece "Hold" en la pantalla cuando se pulsa un botón y no se reproduce el CD.**
→ Los botones están bloqueados. Deslice HOLD hacia atrás.

**El volumen no aumenta ni al pulsar repetidamente el botón VOL +.**
→ Mantenga pulsado SOUND/AVLS hasta que "AVLS" parpadee una vez para poder cancelar la función AVLS.

**El reproductor de CD no funciona adecuadamente.**
→ Se ha producido condensación de humedad. No utilice el reproductor durante unas horas hasta que se evapore la humedad.

**Aunque aparece el número de archivo, el reproductor omite el archivo y no lo reproduce.**
→ Se ha grabado un archivo en el CD con un formato que no puede reproducirse en este reproductor.

## Especificaciones

**Sistema**
Sistema de audio digital de discos compactos

**Propiedades del diodo láser**
Duración de la emisión: Continua
Salida láser: Menos de 44,6 μW (Esta salida es el valor medido a una distancia de 200 mm de la superficie de la lente objetiva del bloque de recogida óptica con una apertura de 7 mm.)

**Requisitos de alimentación**
- cc de 1,5 V × 2 (2 pilas tamaño AA (LR6))
- Adaptador de alimentación de ca (toma de ENTRADA cc 4,5 V): ca 220 V, 50 Hz (modelo para Argentina) ca 100 V - 240 V, 50/60 Hz (modelo para México) Salida nominal: cc de 4,5 V 700 mA

**Dimensiones (an/al/prf) (sin controles ni partes salientes)**
Aprox. 140,0 × 32,7 × 140,0 mm

**Peso (sin incluir los accesorios)**
Aprox. 210 g

**Temperatura de funcionamiento**
5 °C - 35 °C

Tecnología de codificación de audio MPEG Layer-3 y pantentes bajo licencia de Fraunhofer IIS y Thomson.

El diseño y las especificaciones están sujetos a cambios sin previo aviso.

**Accesorios suministrados**
Adaptador de alimentación de ca (1) (se suministra únicamente con el modelo EU8. "EU8" es el código de zona. Para conocer el código de zona del modelo que ha adquirido, compruebe el lado superior izquierdo del código de barras de la caja.)
Auriculares (1)

# Nederlands

## WAARSCHUWING

Stel het toestel niet bloot aan regen of vocht om het risiko van brand of een electrische schok te verlagen.

Installeer het apparaat niet in een krappe, omsloten ruimte zoals een boekenrek of een inbouwkast.

Om de kans op brand te verkleinen mag u de ventilatieopeningen van het apparaat niet blokkeren met een krant, tafelkleed, gordijn, enz. Plaats ook geen brandende kaarsen op het apparaat.

Om de kans op brand of een elektrische schok te verkleinen, mag u geen voorwerpen met een vloeistof erin, zoals een bloemenvaas, op het apparaat zetten.

In sommige landen gelden wettelijke voorschriften met betrekking tot de afvoer van de batterij waarmee dit toestel wordt gevoed. Raadpleeg hiervoor de lokale instanties.

De geldigheid van het CE-keurmerk is beperkt tot de landen waar dit keurmerk wettelijk moet worden nageleefd, hoofdzakelijk in EER (Europese Economische Ruimte).

**Verwijdering van oude elektrische en elektronische apparaten (Toepasbaar in de Europese Unie en andere Europese landen met gescheiden ophaalsystemen)**

Het symbool op het product of op de verpakking wijst erop dat dit product niet als huishoudelijk afval mag worden behandeld. Het moet echter naar een plaats worden gebracht waar elektrische en elektronische apparatuur wordt gerecycled. Als u ervoor zorgt dat dit product op de correcte manier wordt verwijderd, voorkomt u voor mens en milieu negatieve gevolgen die zich zouden kunnen voordoen in geval van verkeerde afvalbehandeling. De recycling van materialen draagt bij tot het vrijwaren van natuurlijke bronnen. Voor meer details in verband met het recyclen van dit product, neemt u contact op met de gemeentelijke instanties, het bedrijf of de dienst belast met de verwijdering van huishoudafval of de winkel waar u het product hebt gekocht.
Dit betreft de accessoires: hoofdtelefoon

## Discs die op deze CD-speler kunnen worden afgespeeld

- **Audio-CD's** (CD's in CD-DA-indeling)
- **MP3-CD's** (CD-R/CD-RW waarop audiogegevens, gecomprimeerd in de MP3-indeling, zijn opgenomen)*
  - * Alleen discs met de indeling ISO 9660 Level 1/2 en de extensie-indeling Joliet kunnen worden afgespeeld.

Deze CD-speler kan de volgende bitsnelheden en bemonsteringsfrequenties afspelen. Tevens kunnen VBR-bestanden (Variable Bit Rate) worden afgespeeld.

| | Bitsnelheden | Bemonsterings-frequenties |
|---|---|---|
| MPEG-1 Layer3 | 32 kbps – 320 kbps | 32/44,1/48 kHz |
| MPEG-2 Layer3 | 8 kbps – 160 kbps | 16/22,05/24 kHz |
| MPEG-2.5 Layer3 | 8 kbps – 160 kbps | 8/11,025/12 kHz |

### MP3-CD's

Het aantal bruikbare groepen en bestanden
- Maximumaantal groepen: 256
- Maximumaantal bestanden: 512

**Afspeelvolgorde**
De afspeelvolgorde is afhankelijk van de manier waarop u MP3-bestanden op de disc hebt opgenomen. In het volgende voorbeeld worden bestanden afgespeeld van ① tot en met ⑦.

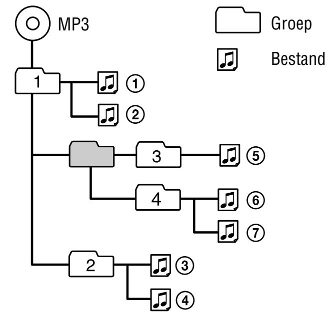


(Maximumaantal directory-niveaus: 8)

**Opmerkingen**
- Afhankelijk van de kwaliteit van de disc en/of de staat van het opnameapparaat, kan het enige tijd duren voordat het afspelen wordt gestart. Het is ook mogelijk dat het afspelen helemaal niet wordt gestart.
- Sla op een disc met MP3-bestanden geen bestanden met andere indelingen op en maak geen onnodige mappen.
- Voeg altijd de bestandsextensie "mp3" toe aan de bestandsnaam. Als u de extensie "mp3" toevoegt aan een ander bestand dan een MP3-bestand, herkent de speler het bestand echter niet goed.
- Bij het comprimeren van een bron in een MP3-bestand, kunt u de compressieparameters het beste instellen op "44,1 kHz", "128 kbps" en "Constant Bit Rate".
- Als u met maximale capaciteit wilt opnemen, moet u de schrijfsoftware instellen op "halting of writing".

## Stroombronnen

### De batterijen (niet bijgeleverd) gebruiken

1. Verschuif OPEN om het deksel van de speler te openen. Open vervolgens het deksel van de batterijhouder in de CD-speler.
2. Plaats twee LR6-alkalinebatterijen (AA-formaat) waarbij u ⊕ laat samenvallen met de bijbehorende afbeelding in de CD-speler. Sluit vervolgens het deksel tot dit vastklikt. Plaats eerst de ⊖-pool in het vak (voor beide batterijen).

### Levensduur van de batterij* (uren bij benadering)

(Als de CD-speler op een vlakke en stabiele ondergrond staat.)
De speelduur is afhankelijk van de manier waarop u de CD-speler gebruikt.

**Bij gebruik van twee Sony-alkalinebatterijen LR6 (SG) (gefabriceerd in Japan)**

| G-PROTECTION | G-on | G-off |
|---|---|---|
| Audio-CD | 16 | 11 |
| MP3-CD (opgenomen met 128 kbps) | 23 | 23 |

* Gemeten volgens de JEITA-norm (Japan Electronics and Information Technology Industries Association).
- De indicatorsegmenten van ▰▰▰ geven de resterende batterijlading bij benadering aan. Eén segment duidt niet altijd een vierde van de batterijlading aan.

### De netspanningsadapter gebruiken

Sluit de netspanningsadapter aan, zoals in de afbeelding wordt aangegeven.

## Een CD afspelen

1. Verschuif OPEN om het deksel te openen en plaats de CD op de draaipen. Sluit het deksel.
2. Druk op ▶II.
   Als u vanaf de eerste track wilt afspelen, houdt u ▶II ingedrukt tot het afspelen wordt gestart terwijl de CD-speler in de stopstand staat.
   Wilt u doorgaan naar de volgende/vorige groepen*, dan drukt u eerst op GROUP en vervolgens op + of –.
   *Alleen MP3-CD
   - U kunt met deze CD-speler CD-R's/CD-RW's afspelen die zijn opgenomen met de indeling Compact Disc Digital Audio (audio-CD). De afspeelmogelijkheden kunnen verschillen, afhankelijk van de kwaliteit van de disc en de status van het opnameapparaat.
   - Dit product is ontworpen voor het afspelen van discs die voldoen aan de CD-norm (Compact Disc). Onlangs hebben platenmaatschappijen muziekdiscs op de markt gebracht die zijn gecodeerd met copyright-beveiligingstechnologieën. Houd er rekening mee dat sommige van deze discs niet voldoen aan de CD-norm en wellicht niet met dit product kunnen worden afgespeeld.
   - Afhankelijk van de CD kan deze speler een totaalaantal bestanden weergeven waarin zowel afspeelbare als niet-afspeelbare bestanden zijn opgenomen. Aangezien de speler echter de niet-afspeelbare bestanden automatisch overslaat, worden alleen de afspeelbare bestanden afgespeeld.

**Bericht over DualDiscs**
Een DualDisc is een tweezijdige disc, waarop aan de ene kant DVD-materiaal is opgenomen en aan de andere kant digitaal audiomateriaal. Echter, aangezien de kant met het audiomateriaal niet voldoet aan de Compact Disc (CD)-norm, wordt een juiste weergave op dit apparaat niet gegarandeerd.

### Digitale MEGA BASS-functie

Druk tijdens het afspelen herhaaldelijk op SOUND/AVLS om "SND 1" of "SND 2" te selecteren.
Wordt het geluid vervormd, dan moet u het volume lager zetten.

### AVLS-functie*

***Automatic Volume Limiter System**
Houd SOUND/AVLS ingedrukt.
Als "AVLS" drie keer knippert, is de functie ingeschakeld.
Knippert "AVLS" één keer, dan is de functie uitgeschakeld.

### AMS*/zoekfunctie

***Automatic Music Sensor**
Naar het begin van de vorige/huidige/volgende/daaropvolgende track(s) gaan: druk herhaaldelijk op I◀◀/▶▶I.
Snel vooruit-/terugspoelen: houd I◀◀/▶▶I ingedrukt.

### Afspeelstanden

Druk tijdens het afspelen herhaaldelijk op P MODE/:
geen aanduiding (normaal afspelen) → "(groep afspelen)"1) → "1 (één track afspelen)" → "SHUF (in willekeurige volgorde afspelen)" → "SHUF (groep in willekeurige volgorde afspelen)"2) → "(bladwijzers afspelen)"
Als u de geselecteerde afspeelstand wilt herhalen, houdt u P MODE/ ingedrukt tot "" wordt weergegeven.
1) Alle bestanden in de geselecteerde groep worden één keer afgespeeld. Alleen MP3-CD.
2) Alle bestanden in de geselecteerde groep worden in willekeurige volgorde afgespeeld. Alleen MP3-CD.

### G-PROTECTION-functie

De functie biedt beveiliging tegen het overslaan van geluid bij actief gebruik.*
De standaardinstelling is "G-on". Als u "G-off" wilt selecteren, drukt u op ▶II terwijl u ▶▶I in de stopstand ingedrukt houdt.
Selecteer "G-off" voor CD-geluid van hoge kwaliteit.
* Geluid kan overslaan: als de CD-speler doorlopend wordt blootgesteld aan sterkere schokken dan verwacht; als er een vuile of gekraste CD wordt afgespeeld; als u CD-R's/CD-RW's van slechte kwaliteit gebruikt; of als er een probleem is met het opnameapparaat of de software.

### Bladwijzers afspelen

Als u bladwijzers aan uw favoriete tracks toevoegt, kunt u alleen naar deze tracks luisteren vanaf de track met het laagste nummer.
1. Houd tijdens het afspelen van de track waaraan u een bladwijzer wilt toevoegen, ▶II ingedrukt tot "" (bladwijzer) knippert in het display.
2. Herhaal stap 1 om bladwijzers toe te voegen aan de gewenste tracks.
3. Druk herhaaldelijk op P MODE/ tot "" knippert.
4. Druk op ▶II.

### De bladwijzers verwijderen

Houd tijdens het afspelen van een track met een bladwijzer ▶II ingedrukt tot "" verdwijnt uit het display.

Als u een andere CD in het apparaat plaatst en begint met afspelen, worden alle bladwijzers gewist die u aan de vorige CD hebt toegevoegd.

## Voorzorgsmaatregelen

### Veiligheid

- Mocht er een klein voorwerp of vloeistof in de CD-speler terechtkomen, verbreek dan de aansluiting op het stopcontact en laat het toestel eerst door een deskundige nakijken alvorens het weer in gebruik te nemen.
- Steek geen vreemde voorwerpen in de DC IN 4.5 V (externe voedingsingang) aansluiting.

### Betreffende de spanningsbronnen

- Koppel alle spanningsbronnen los wanneer de CD-speler langere tijd niet wordt gebruikt.

### Betreffende de netspanningsadapter

- Gebruik alleen de bijgeleverde netspanningsadapter. Als er geen netspanningsadapter bij de speler wordt geleverd, gebruik een in de handel verkrijgbare netspanningsadapter* (nominale uitgangsvoltage/uitgangsstroom: 4,5 V DC/700 mA). Gebruik geen andere netspanningsadapter. Dit kan een storing veroorzaken.

Polariteit van de aansluiting

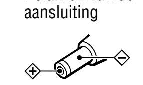

  * De bedrijfsspanning van de netspanningsadapter kan verschillen, afhankelijk van het land van aankoop. Daarom is het aanbevolen de netspanningsadapter slechts te kopen in het land waarin u het product gaat gebruiken.
- Afhankelijk van de netspanningsadapter is het mogelijk dat u geluid hoort tijdens het gebruik van het systeem. U vindt hierover meer informatie in de gebruiksaanwijzing van de netspanningsadapter.
- Raak de netspanningsadapter niet aan met natte handen.
- Sluit de netspanningsadapter aan op een gemakkelijk toegankelijk stopcontact. Als u een afwijking van de netspanningsadapter waarneemt, moet u deze onmiddellijk uit het stopcontact halen.

### Droge batterijen

- Gooi geen batterijen in het vuur.
- Draag geen batterijen samen met muntstukken of andere metalen voorwerpen. Wanneer de plus- en minpolen van de batterij per ongeluk in contact komen met metalen voorwerpen kan warmte worden geproduceerd.
- Meng geen nieuwe batterijen met oude batterijen.
- Gebruik geen verschillende types batterijen samen.
- Verwijder de batterijen wanneer u ze gedurende lange tijd niet gebruikt.
- Mocht er batterijlekkage optreden, maak dan de batterijhouder helemaal schoon voor u nieuwe batterijen plaatst. Indien er vloeistof op uw lichaam terechtkomt, spoel dat dan grondig af.

### Betreffende de CD-speler

- Houd de lens van de CD-speler schoon en raak ze niet aan. Als u dit toch doet, kan de lens beschadigd en de werking van het toestel verstoord raken.
- Plaats geen zware voorwerpen op de CD-speler. De CD-speler en de CD kunnen hierdoor worden beschadigd.
- Zet de CD-speler niet in de buurt van warmtebronnen of op een plaats waar deze wordt blootgesteld aan direct zonlicht, overmatige hoeveelheden stof of zand, vocht, regen, mechanische schokken, oneffenheden of in een auto met gesloten ruiten.
- Als de CD-speler de radio- of televisie-ontvangst stoort, moet u de speler uitzetten en verder van de radio of de televisie af zetten.
- Discs met afwijkende vormen (b.v. hart, vierkant, ster) kunnen niet met deze CD-speler worden afgespeeld. Indien u dat toch doet, kan de CD-speler worden beschadigd. Gebruik dergelijke discs niet.

### Betreffende de hoofdtelefoon

**Verkeersveiligheid**
Draag geen hoofdtelefoon als u een auto of enig ander voertuig bestuurt en evenmin op de fiets. Dit kan leiden tot gevaarlijke verkeerssituaties en is in veel landen wettelijk verboden. Het kan bovendien gevaarlijk zijn muziek met een hoog volume te beluisteren als u zich op straat bevindt, vooral op oversteekplaatsen. Let altijd heel goed op in potentieel gevaarlijke situaties en zet eventueel het toestel uit.

**Voorkom oorletsel**
Zet de muziek in de hoofdtelefoon niet te hard. Oorspecialisten adviseren tegen het voortdurend en zonder onderbreking beluisteren van harde muziek. Hoort u een hoog geluid in uw oren, draai dan het volume omlaag of zet het toestel uit.

**Houd rekening met anderen**
Houd de geluidsterkte op een redelijk niveau. U kunt dan geluiden van buitenaf nog steeds horen terwijl u tegelijkertijd rekening houdt met de mensen om u heen.

**De aansluitingen reinigen**
Als de aansluitingen vuil worden, kunt u geen geluid meer horen. Reinig de aansluitingen regelmatig met een droge, zachte doek.

## Verhelpen van storingen

Als het probleem na het uitvoeren van de onderstaande controles blijft optreden, moet u contact opnemen met uw plaatselijke Sony-handelaar.

**"Hold" verschijnt in het display als u op een toets drukt en de CD wordt niet afgespeeld.**
→ De toetsen zijn vergrendeld. Schuif de HOLD schakelaar terug.

**Het volume wordt niet verhoogd, zelfs niet als u herhaaldelijk op VOL + drukt.**
→ Houd SOUND/AVLS ingedrukt tot "AVLS" één keer knippert en u de AVLS-functie kunt annuleren.

**De CD-speler functioneert niet goed.**
→ Er is vocht gecondenseerd. Laat de speler enige uren staan tot het vocht is verdampt.

**Hoewel het bestandsnummer wordt weergegeven, slaat de speler het bestand over en speelt het niet af.**
→ Er is een bestand op de CD opgenomen met een indeling die niet op deze speler kan worden afgespeeld.

## Technische gegevens

**Systeem**
Compact disc digitaal audiosysteem

**Laserdiode-eigenschappen**
Emissieduur: continu
Laseruitgangsvermogen: minder dan 44,6 μW (Deze waarde voor het uitgangsvermogen is gemeten op een afstand van 200 mm van het lensoppervlak van het optische blok met een opening van 7 mm).

**Voeding**
- Twee LR6 (AA) batterijen: 1,5 V DC × 2
- Netspanningsadapter (DC IN 4.5 V aansluiting): 100 V - 240 V, 50/60 Hz (Model voor Mexico)

**Afmetingen (b/h/d) (zonder uitstekende onderdelen en bedieningselementen)**
Ongeveer 140,0 × 32,7 × 140,0 mm

**Gewicht (zonder accessoires)**
Ong. 210 g

**Gebruikstemperatuur**
5°C - 35°C

MPEG Layer-3 audio-codeertechnologie en -patenten gebruikt onder licentie van Fraunhofer IIS en Thomson.

Wijzigingen in ontwerp en technische gegevens voorbehouden zonder voorafgaande kennisgeving.

**Bijgeleverde accessoires**
Netspanningsadapter (1) (wordt alleen bij EU8-model geleverd. "EU8" is de regiocode. De regiocode van het model dat u hebt aangeschaft, kunt u linksboven de barcode op de verpakking vinden.)
Hoofdtelefoon (1)

# Português

## AVISO

Para reduzir o risco de incêndio ou choque eléctrico, não exponha este aparelho à chuva nem à humidade.

Não instale o aparelho num espaço fechado, como por exemplo, uma estante ou um armário.

Para reduzir o risco de incêndio, não tape a ventilação do aparelho com jornais, panos de mesa, cortinas, etc. E não coloque velas acesas em cima do aparelho.

Para reduzir o risco de incêndio ou choque eléctrico, não coloque objectos cheios de líquido, tais como jarras, em cima do aparelho.

Em alguns países podem existir leis sobre a maneira de deitar fora as pilhas usadas com este produto. Consulte as autoridades locais.

A validade da marca CE aplica-se apenas aos países onde é obrigatória por lei, sobretudo nos países da EEE (Espaço Económico Europeu).

**Tratamento de Equipamentos Eléctricos e Electrónicos no final da sua vida útil (Aplicável na União Europeia e em países Europeus com sistemas de recolha selectiva de resíduos)**

Este símbolo, colocado no produto ou na sua embalagem, indica que este não deve ser tratado como resíduo urbano indiferenciado. Deve sim ser colocado num ponto de recolha destinado a resíduos de equipamentos eléctricos e electrónicos. Assegurandose que este produto é correctamente depositado, irá prevenir potenciais consequências negativas para o ambiente bem como para a saúde, que de outra forma poderiam ocorrer pelo mau manuseamento destes produtos. A reciclagem dos materiais contribuirá para a conservação dos recursos naturais. Para obter informação mais detalhada sobre a reciclagem deste produto, por favor contacte o município onde reside, os serviços de recolha de resíduos da sua área ou a loja onde adquiriu o produto.
Aplicável aos seguintes acessórios: auscultadores

## Discos que podem ser reproduzidos neste leitor de CD

- **CDs de áudio** (CDs de formato CD-DA)
- **CDs MP3** (CD-R/CD-RW no qual os dados de áudio comprimidos no formato MP3 foram gravados)*
  - * Apenas é possível reproduzir discos nos formatos de extensão ISO 9660 Nível 1/2 e Joliet.

As taxas de bits e as frequências de amostragem que este leitor de CD pode reproduzir são apresentadas abaixo. Podem ser igualmente reproduzidos ficheiros VBR (Variable Bit Rate).

| | Taxas de bits | Frequências de amostragem |
|---|---|---|
| MPEG-1 Layer3 | 32 kbps – 320 kbps | 32/44,1/48 kHz |
| MPEG-2 Layer3 | 8 kbps – 160 kbps | 16/22,05/24 kHz |
| MPEG-2.5 Layer3 | 8 kbps – 160 kbps | 8/11,025/12 kHz |

### CDs MP3

O número de grupos e ficheiros que pode ser utilizado
- Número máximo de grupos: 256
- Número máximo de ficheiros: 512

**Ordem de reprodução**
A ordem de reprodução pode variar consoante o método utilizado para gravar ficheiros MP3 no disco. No seguinte exemplo, são reproduzidos ficheiros na ordem de ① a ⑦.

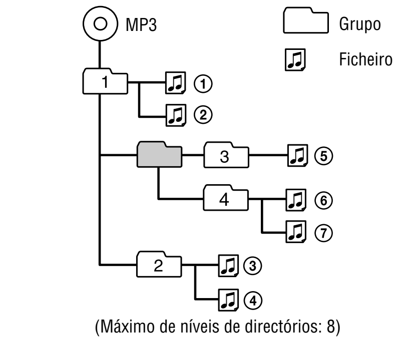


(Máximo de níveis de directórios: 8)

**Notas**
- Dependendo da qualidade do disco e/ou das condições do dispositivo de gravação a reprodução pode demorar algum tempo a começar. Também é possível que a reprodução não comece mesmo.
- Num disco que contenha ficheiros MP3, não guarde ficheiros noutros formatos e não crie pastas desnecessárias.
- Certifique-se de que adiciona a extensão de ficheiro "mp3" ao nome do ficheiro. Contudo, se adicionar a extensão "mp3" a um ficheiro que não seja um ficheiro MP3, não será possível ao leitor reconhecer devidamente o ficheiro.
- Para comprimir uma fonte num ficheiro MP3, é recomendada a definição dos parâmetros de compressão para "44,1 kHz", "128 kbps" e "Constant Bit Rate".
- Para gravar até à capacidade máxima, defina o software de escrita para "halting of writing" (paragem de escrita).

## Fontes de alimentação

### Utilizar as pilhas (não fornecidas)

1. Faça deslizar OPEN para abrir a tampa do leitor e abra a tampa do compartimento das pilhas que existe dentro do leitor de CD.
2. Coloque duas pilhas alcalinas LR6 (tamanho AA), fazendo corresponder o símbolo ⊕ com o diagrama que existe dentro do leitor de CD, e feche bem a tampa até ouvir um estalido. Introduza primeiro o pólo ⊖ (para ambas as pilhas).

### Vida útil das pilhas* (número aprox. de horas)

(Quando utilizar o leitor de CD num local plano e estável.)
O tempo de reprodução varia consoante a forma como utilizar o leitor de CD.

**Quando utilizar duas pilhas alcalinas LR6 (SG) da Sony (fabricadas no Japão)**

| G-PROTECTION | G-on | G-off |
|---|---|---|
| CD de áudio | 16 | 11 |
| CD MP3 (gravado a 128 kbps) | 23 | 23 |

* Valor medido pela norma da JEITA (Japan Electronics and Information Technology Industries Association).
- As secções do indicador de ▰▰▰ dão uma estimativa da carga residual da pilha. Uma secção nem sempre corresponde a um quarto da carga da pilha.

### Utilizar o transformador de CA

Ligue o transformador de CA de acordo com a ilustração.

## Ouvir um CD

1. Faça deslizar OPEN para abrir a tampa e encaixe o CD no perno; depois, feche a tampa.
2. Carregue em ▶II.
   Para reproduzir desde a primeira faixa, com o leitor de CD parado, carregue sem soltar ▶II até começar a reprodução.
   Para ir para os grupos* seguintes/anteriores, carregue primeiro em GROUP e depois em + ou –.
   *Só em CD MP3
   - Este leitor de CD pode reproduzir CD-Rs/CD-RWs gravados no formato Disco compacto de áudio digital (CD de áudio), mas a capacidade de reprodução pode variar com a qualidade do disco e as condições do dispositivo de gravação.
   - Este equipamento destina-se a reproduzir discos que respeitem a norma de discos compactos (CD). Actualmente, algumas editoras discográficas comercializam vários discos de música codificados com tecnologias de protecção de direitos de autor. Alguns destes discos não respeitam a norma de CD e pode não conseguir reproduzi-los neste equipamento.
   - Consoante o CD, este leitor pode mostrar um número total de ficheiros que inclui os ficheiros reproduzíveis e não reproduzíveis. No entanto, dado que o leitor salta automaticamente os ficheiros não reproduzíveis, só se ouvem os que podem ser reproduzidos.

**Nota sobre DualDiscs**
Um DualDisc é um disco de dois lados que faz corresponder o material gravado no DVD num lado com o material áudio digital no outro lado. No entanto, como o lado de material de áudio não está conforme a norma de discos compactos (CD), a reprodução neste equipamento não está garantida.

### Função MEGA BASS digital

Durante a reprodução, carregue várias vezes em SOUND/AVLS para seleccionar "SND 1" ou "SND 2".
Se o som sair distorcido, baixe o volume.

### Função AVLS*

***Sistema de limitação automática de volume**
Carregue sem soltar SOUND/AVLS.
Se a indicação "AVLS" piscar três vezes, significa que a função está activada.
Se a indicação "AVLS" piscar uma vez, significa que a função está desactivada.

### Função AMS* / procura

***Sensor automático de música**
Para localizar o início da(s) faixa(s) anterior/actual/seguinte/sucessiva(s): carregue várias vezes em I◀◀/▶▶I.
Para recuar/avançar rapidamente: carregue sem soltar I◀◀/▶▶I.

### Função do modo de reprodução

Durante a reprodução, carregue várias vezes em P MODE/:
Nenhuma indicação (reprodução normal) → "(reprodução de grupos)"1) → "1 (reprodução de uma única faixa)" → "SHUF (reprodução aleatória)" → "SHUF (reprodução aleatória de grupos)"2) → "(reprodução com marcadores)"
Para repetir o modo de reprodução que seleccionou, carregue sem soltar P MODE/ até aparecer "".
1) Todos os ficheiros do grupo seleccionado são reproduzidos uma vez. Só em CD MP3.
2) Todos os ficheiros do grupo seleccionado são reproduzidos por ordem aleatória. Só em CD MP3.

### Função G-PROTECTION

Esta função proporciona uma protecção contra saltos de som que possam ocorrer na maioria das actividades.*
A programação predefinida é "G-on". Para seleccionar "G-off", carregue em ▶II enquanto carrega em ▶▶I no modo de paragem.
Para ouvir o CD com som de alta qualidade, seleccione "G-off".
* O som pode saltar: se o leitor de CD sofrer choques contínuos mais fortes do que o previsto / se o CD estiver sujo ou riscado / se utilizar CD-Rs/CD-RWs de má qualidade ou se existir algum problema relacionado com o dispositivo de gravação ou o software de aplicação.

### Reprodução com marcadores

Se adicionar marcadores às suas faixas preferidas, só pode ouvi-las a partir da faixa com o número mais baixo.
1. Reproduza a faixa a que quer adicionar um marcador e carregue sem soltar ▶II até a indicação "(Marcador)" piscar no visor.
2. Repita o passo 1 para adicionar marcadores às faixas que quiser.
3. Carregue várias vezes em P MODE/ até a indicação "" começar a piscar.
4. Carregue em ▶II.

### Remover os marcadores

Reproduza a faixa com o marcador e carregue sem soltar ▶II até a indicação "" desaparecer do visor.

Se mudar de CD e iniciar a reprodução, apaga todos os marcadores adicionados ao CD anterior.

## Precauções

### Segurança

- Se deixar cair objectos sólidos ou líquidos dentro do leitor de CD, desligue o aparelho e mande-o verificar por um técnico qualificado antes de voltar a utilizá-lo.
- Não coloque objectos estranhos dentro da tomada DC IN 4.5 V (entrada de corrente externa).

### Fontes de alimentação

- Se não tencionar utilizar o leitor de CD durante muito tempo, desligue todas as fontes de alimentação.

### Transformador de CA

- Utilize apenas o transformador de CA fornecido. Se o leitor não for fornecido com um adaptador de corrente CA, utilize um adaptador de corrente CA* disponível no mercado (corrente/tensão de saída nominal 4,5 V CC/700 mA). Não utilize outro modelo de transformador de CA. Se o fizer, pode provocar uma avaria.

Polaridade da ficha

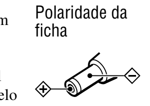

  * A voltagem da fonte de alimentação difere conforme o país. Adquira um adaptador CA no país onde o produto será utilizado.
- Dependendo do adaptador de corrente CA, pode ouvir algum ruído enquanto utiliza o sistema. Consulte o manual de instruções do adaptador de corrente CA.
- Não toque no transformador de CA com as mãos molhadas.
- Ligue o transformador de CA a uma tomada de corrente de fácil acesso. Se notar algum problema no transformador de CA, desligue-o imediatamente da tomada de corrente.

### Pilhas secas

- Não queime as pilhas.
- Não transporte as pilhas juntamente com moedas ou outros objectos metálicos. Se os pólos positivo e negativo da pilha entrarem em contacto com objectos metálicos podem gerar calor.
- Não misture pilhas novas com pilhas usadas.
- Não utilize tipos de pilhas diferentes.
- Retire as pilhas quando não tencionar utilizar o aparelho durante muito tempo.
- Se o electrólito das pilhas se derramar, limpe o compartimento respectivo com todo o cuidado e coloque pilhas novas. Se se sujar com o líquido das pilhas, lave-se bem.

### O leitor de CD

- Mantenha a lente do leitor de CD limpa e não lhe toque. Se o fizer, pode danificar a lente e o leitor de CD não funciona correctamente.
- Não coloque objectos pesados em cima do leitor de CD. Pode danificar o leitor e o CD.
- Não deixe o leitor de CD junto de fontes de calor ou num local exposto directamente à incidência dos raios solares, poeira excessiva, areia, chuva, choques mecânicos, em superfícies desniveladas ou num automóvel estacionado ao sol com as janelas fechadas.
- Se o leitor de CD provocar interferências na recepção de rádio ou de televisão, desligue-o ou afaste-o do rádio ou televisão.
- Não pode reproduzir discos com formas não normalizadas (por exemplo, em forma de coração, quadrado ou estrela) neste leitor de CD. Se tentar fazê-lo pode danificar o leitor. Não utilize esse tipo de discos.

### Auscultadores

**Segurança rodoviária**
Não utilize auscultadores quando estiver a conduzir um automóvel, a andar de bicicleta ou a conduzir qualquer outro veículo motorizado. Pode provocar acidentes de trânsito e é proibido nalguns locais. Também pode ser potencialmente perigoso utilizar os auscultadores com um volume de som demasiado alto enquanto anda a pé, especialmente nas passagens de peões. Em situações potencialmente perigosas, tenha o máximo cuidado quando utilizar o leitor ou desligue-o.

**Evitar lesões auditivas**
Evite utilizar auscultadores com o volume muito alto. Os otorrinos desaconselham a utilização contínua e prolongada de auscultadores com som alto. Se ouvir zumbidos, diminua o volume de som ou desligue o leitor.

**Ter consideração pelos outros**
Mantenha o volume a um nível moderado. Isto permitir-lhe-à ouvir os sons exteriores sem perturbar os que o rodeiam.

**Para limpar as fichas**
Se as fichas estiverem sujas, não ouve o som ou ouve ruído. Limpe as fichas periodicamente com um pano seco macio.

## Resolução de problemas

Se o problema não for solucionado depois de ter efectuado as verificações seguintes, consulte um agente Sony.

**"Hold" aparece no visor quando carrega num botão e o CD não funciona.**
→ Os botões estão bloqueados. Faça deslizar HOLD para trás.

**O volume não aumenta mesmo que carregue várias vezes em VOL +.**
→ Carregue sem soltar SOUND/AVLS até a indicação "AVLS" piscar uma vez de modo a poder cancelar a função AVLS.

**O leitor de CD não funciona bem.**
→ Ocorreu uma condensação de humidade. Deixe o leitor parado durante várias horas até que a humidade se evapore.

**Embora o número do ficheiro apareça no visor, o leitor salta esse ficheiro e não o reproduz.**
→ O CD tem um ficheiro gravado com um formato que não pode ser reproduzido neste leitor.

## Características técnicas

**Sistema**
Sistema áudio digital de discos compactos

**Propriedades do díodo de laser**
Duração da emissão: Contínua
Saída de laser: Inferior a 44,6 μW (Esta saída é o valor medido a uma distância de 200 mm da superfície da lente da objectiva no bloco óptico com uma abertura de 7 mm.)

**Requisitos de alimentação**
- Duas pilhas LR6 (tamanho AA): 1,5 V CC × 2
- Transformador de CA (tomada DC IN 4.5 V): 100 V - 240 V, 50/60 Hz (Modelo do México)

**Dimensões (l/a/p) (sem peças salientes e comandos)**
Aprox. 140,0 × 32,7 × 140,0 mm

**Peso (excluindo os acessórios)**
Aprox. 210 g

**Temperatura de funcionamento**
5°C - 35°C

Tecnologia de codificação de áudio MPEG Layer-3 e patentes licenciadas de Fraunhofer IIS e Thomson.

Design e especificações sujeitos a alteração sem aviso prévio.

**Acessórios fornecidos**
Transformador de CA (1) (fornecido apenas com o modelo EU8. "EU8" é o código de área. Para conhecer o código de área do modelo que adquiriu, verifique o lado superior esquerdo do código de barras na embalagem.)
Auscultadores (1)

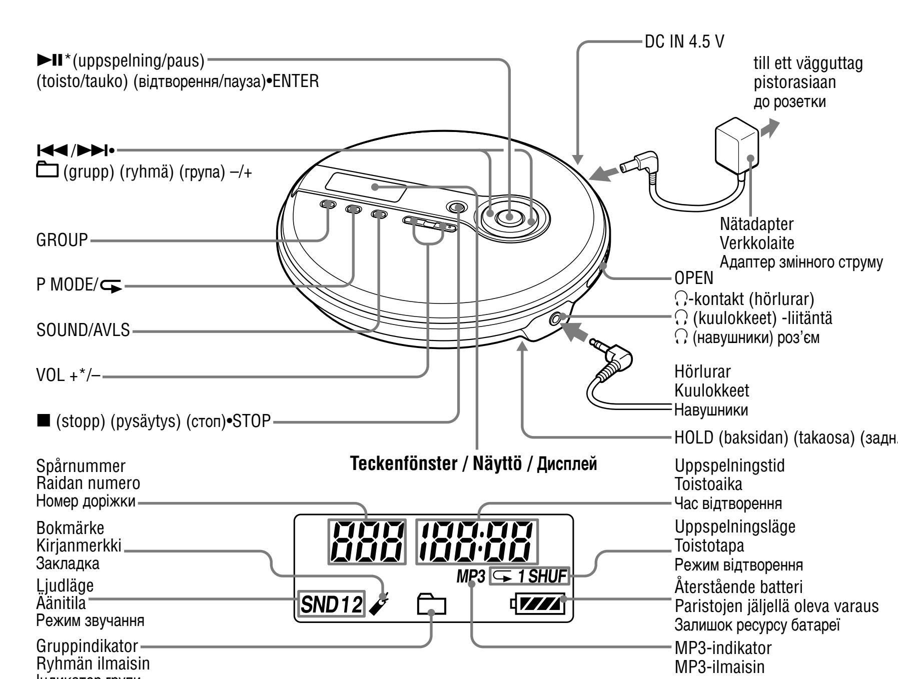


* Knappen har en punkt som du kan känna med fingret. / Painikkeessa on kohopiste. / Ця кнопка має тактильну точку.

# Svenska

## VARNING

Utsätt inte den här apparaten för regn eller fukt för att undvika risk för brand eller elstötar.

Placera enheten på en plats med god ventilation. Placera den inte i bokhyllan eller i ett skåp.

Se till att inte anläggningens ventilationshål täcks för av tidningar, borddukar, gardiner eller liknande, eftersom det kan medföra risk för brand. Ställ heller aldrig tända stearinljus ovanpå anläggningen.

Ställ aldrig vätskefyllda behållare som t.ex. blomvaser ovanpå anläggningen, eftersom det kan leda till brand eller elstötar.

I vissa länder finns system för insamling av kasserade batterier som används till den här produkten. Ta reda på vart du ska vända dig.

CE-markeringens giltighet är begränsad till de länder där den har stöd av lagen, huvudsakligen inom EES (Europeiska ekonomiska samarbetsområdet).

**Omhändertagande av gamla elektriska och elektroniska produkter (Användbar i den Europeiska Unionen och andra Europeiska länder med separata insamlingssystem)**
Symbolen på produkten eller emballaget anger att produkten inte får hanteras som hushållsavfall. Den skall i stället lämnas in på uppsamlingsplats för återvinning av el- och elektronikkomponenter. Genom att säkerställa att produkten hanteras på rätt sätt bidrar du till att förebygga eventuella negativa miljö- och hälsoeffekter som kan uppstå om produkten kasseras som vanligt avfall. Återvinning av material hjälper till att bibehålla naturens resurser. För ytterligare upplysningar om återvinning bör du kontakta lokala myndigheter eller sophämtningstjänst eller affären där du köpte varan.
Relevanta tillbehör: Hörlurar

## Vilka skivor kan du spela på den här CD-spelaren?

- **Ljud-CD-skivor** (CD-skivor i formatet CD-DA)
- **MP3-CD-skivor** (CD-R/CD-RW-skivor på vilka ljuddata har komprimerats i MP3-format)*
  * Bara skivor av formatet ISO 9660 Level 1/2 och Joliet extension kan spelas upp.

Den här CD-spelaren klarar de bithastigheter och samplingsfrekvenser som visas nedan. Du kan även spela upp filer med variabel bithastighet (VBR-filer).

| | Bithastighet | Samplingsfrekvenser |
|---|---|---|
| MPEG-1 Layer3 | 32 kbps – 320 kbps | 32/44,1/48 kHz |
| MPEG-2 Layer3 | 8 kbps – 160 kbps | 16/22,05/24 kHz |
| MPEG-2.5 Layer3 | 8 kbps – 160 kbps | 8/11,025/12 kHz |

### MP3-CD-skivor

Antalet grupper och filer som du kan använda
- Högsta antalet grupper: 256
- Högsta antalet filer: 512

**Spelordning**
Uppspelningsordningen kan variera beroende på vilken metod som användes för att spela in MP3-filerna på skivan. I följande exempel spelas filerna upp i ordningen ① till ⑦.

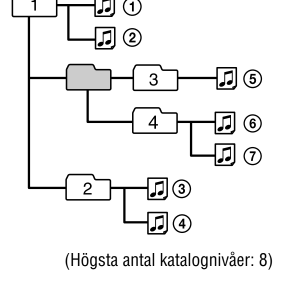


(Högsta antal katalognivåer: 8)

**Obs!**
- Beroende på skivans kvalitet och/eller egenskaper hos inspelningsenheten kan det ibland ta en stund innan uppspelningen startar. Det kan också hända att uppspelningen inte startar alls.
- På skivor som innehåller filer av formatet MP3 rekommenderas du att inte spara filer i andra format, eller skapa onödiga mappar.
- Se till att du använder ”mp3” som filändelse när du namnger filerna. Om du däremot använder filändelsen ”mp3” för filer som inte är MP3-filer, kan inte spelaren identifiera dem på rätt sätt.
- Om du vill komprimera en källa till en MP3-fil rekommenderas du att ställa komprimeringsparametrarna på ”44,1 kHz”, ”128 kbps” och ”Constant Bit Rate” (konstant bithastighet).
- Om du vill spela in med maximal kapacitet ställer du in bränningsprogrammet på ”halting of writing”.

## Strömförsörjning

### Använda batterier (medföljer ej)

1 Öppna locket till spelaren genom att trycka på OPEN och öppna batterifacket inne i CD-spelaren.
2 Sätt i två alkaliska LR6-batterier (storlek AA) genom att passa in ⊕ enligt bilden i CD-spelaren. Stäng sedan locket så att det klickar på plats. Sätt i batteriets ⊖-ände först (gäller båda batterierna).

### Batterilivslängd* (ungefärligt antal timmar)

(När CD-spelaren används på en plan och stabil yta.)
Uppspelningstiden varierar beroende på hur du använder CD-spelaren.

**När du använder två alkaliska LR6-batterier (SG) från Sony (tillverkade i Japan)**

| G-PROTECTION | G-on | G-off |
|---|---|---|
| Ljud-CD-skiva | 16 | 11 |
| MP3-CD-skiva (inspelad med 128 kbps) | 23 | 23 |

* Uppmätt värde enligt JEITA-standard (Japan Electronics and Information Technology Industries Association).
- Indikatorsektionerna för [▮▮▮] visar den ungefärliga återstående batteritiden. En sektion motsvarar inte alltid en fjärdedel av batteriets energiinnehåll.

### Använda nätadaptern

Anslut nätadaptern på det sätt som bilden visar.

## Spela upp CD-skivor

1 Öppna facket genom att skjuta OPEN, placera CD-skivan på navtappen och stäng därefter locket.
2 Tryck på ▶II.
Om du vill spela upp från första spåret, trycker du på ▶II när CD-spelaren är i stoppläge och håller den nedtryckt tills uppspelningen startar.
För att gå till efterföljande/föregående grupper* trycker du först på GROUP och sedan på 🗀+ eller 🗀–.
*Endast MP3 CD
- Den här CD-spelaren kan spela upp CD-R/CD-RW-skivor som spelats in i formatet Compact Disc Digital Audio (ljud-CD), men om en skiva verkligen går att spela upp beror i sista hand på skivans kvalitet och den utrustning som den spelades in med.
- Den här produkten har tillverkats för uppspelning av skivor som följer standarden Compact Disc (CD). Nyligen har vissa skivbolag börjat sälja ljud-CD-skivor med upphovsrättssignaler. Tänk på att vissa av dessa skivor inte följer CD-standarden och kanske därför inte kan spelas upp av den här produkten.
- Beroende på CD-skiva kan det hända att den här spelaren visar ett värde för det totala antalet filer, där såväl uppspelningsbara filer som filer som inte kan spelas upp är medräknade. Däremot spelas bara uppspelningsbara filer upp, eftersom spelaren automatiskt hoppar över de filer som inte kan spelas upp.

**Notering om DualDiscs**
En DualDisc är en tvåsidig skiva med DVD-inspelning på en sida och digital ljudinspelning på andra sidan. Eftersom sidan med ljudmaterialet inte följer Compact Disc (CD)-standarden kan det dock hända att den inte går att spela i den här brännaren.

### Funktionen digital MEGA BASS

Under uppspelning trycker du flera gånger på SOUND/AVLS för att välja ”SND 1” eller ”SND 2”.
Om ljudet låter orent (distorderat) sänker du volymen.

### AVLS*-funktion

***Automatic Volume Limiter System, automatisk volymbegränsning**
Tryck in SOUND/AVLS och håll den intryckt.
Om ”AVLS” blinkar tre gånger är funktionen aktiverad.
Om ”AVLS” blinkar en gång är funktionen avstängd.

### AMS*/sökfunktion

***Automatic Music Sensor, automatisk musiksensor**
För att hitta början av föregående/aktuellt/nästa/föregående spår: Tryck flera gånger på I◀◀/▶▶I.
För att gå bakåt/framåt snabbt: Tryck in I◀◀/▶▶I och håll knappen intryckt.

### Uppspelningslägen

Under uppspelning trycker du flera gånger på P MODE/⟲:
Ingen indikator (normal uppspelning) → ”🗀 (spela grupper)”1) → ”1 (uppspelning av enskilt spår)” → ”SHUF (slumpvis uppspelning)” → ”🗀 SHUF (slumpmässig uppspelning av grupp)”2) → ”✐ (bokmärkesuppspelning)”
Om du vill upprepa det valda uppspelningsläget trycker du på P MODE/⟲ och håller knappen intryckt tills ”⟲” visas.

1) Alla filer i den valda gruppen spelas upp en gång. Endast MP3 CD.
2) Alla filer i den valda gruppen spelas upp en gång i slumpvis ordning. Endast MP3 CD.

### G-PROTECTION

Den här funktionen ger skydd mot hopp i ljudet – en användbar funktion om du rör dig mycket samtidigt som du lyssnar.*
Ursprunglig inställning är ”G-on”. Välj ”G-off” genom att trycka på ▶II samtidigt som du håller ▶▶I intryckt i stoppläget. När du vill lyssna på högkvalitativt CD-ljud väljer du ”G-off”.
* Ljudet kanske hoppar: om CD-spelaren utsätts för starkare upprepade stötar än enheten kan hantera / om en smutsig eller repad CD-skiva spelas upp / om du använder CD-R/CD-RW-skivor av sämre kvalitet eller om det är något problem med inspelningsenheten eller bränningsprogrammet.

### Bokmärkesuppspelning

Om du lägger in bokmärken i dina favoritspår kan du lyssna enbart på dessa spår från och med spåret med lägsta nummer.
1 Under uppspelning av ett spår som du vill märka med ett bokmärke trycker du på ▶II och håller den nedtryckt tills ”✐ (Bookmark)” blinkar i teckenfönstret.
2 Om du vill infoga bokmärken i ytterligare spår upprepar du steg 1.
3 Tryck flera gånger på P MODE/⟲ tills ”✐” blinkar.
4 Tryck på ▶II.

### Ta bort bokmärkena

Under uppspelning av ett spår som är märkt med bokmärke trycker du på ▶II och håller den nedtryckt tills ”✐” slocknar i teckenfönstret.

Om du byter till en annan CD-skiva och startar uppspelningen av den, raderas alla bokmärken du lagt in för den föregående CD-skivan.

## Försiktighetsåtgärder

### Om säkerhet

- Skulle något föremål eller någon vätska komma in i CD-spelaren bör du genast koppla ur strömkällorna och låta kvalificerad personal kontrollera spelaren innan du använder den igen.
- Stoppa aldrig in något främmande föremål i DC IN 4.5 V-kontakten (ingång för extern strömkälla).

### Om strömkällor

- Koppla ur alla strömkällor om du vet med dig att du inte kommer att använda CD-spelaren under en längre tid.

### Om nätadaptern

- Använd bara den medföljande nätadaptern. Om spelaren levereras utan nätadapter, använd en vanlig nätadapter* som finns att köpa i handeln (märkspänning/-ström: 4,5 V DC/700 mA). Använd inga andra nätadaptrar. Då riskerar du funktionsstörningar.

Kontaktens poler

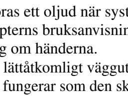

  * Nätspänningen varierar beroende på land. Köp en nätadapter som är lämpad för landet produkten skall användas i.
- Det kan på grund av nätadaptern höras ett oljud när systemet används. Information finns i nätadapterns bruksanvisning.
- Rör inte nätadaptern när du är fuktig om händerna.
- Anslut nätadaptern ordentligt till ett lättåtkomligt vägguttag. Om du skulle märka att nätadaptern inte fungerar som den ska måste du genast koppla bort den från vägguttaget.

### Om torrbatterier

- Kasta inte batterierna i eld.
- Bär inte batterier tillsammans med mynt eller andra metallföremål. Om batteriernas poler kortsluts kan det leda till riskabel upphettning.
- Använd inte nya batterier tillsammans med gamla.
- Blanda inte olika batterityper.
- När batterierna inte används under en längre tid bör du ta ur dem.
- Om du råkar ut för batteriläckage torkar du först ur batterifacket från batterisyra och sätter sedan i nya batterier. Tvätta dig noga om du får batterisyra på dig.

### Om CD-spelaren

- Håll linsen på CD-spelaren ren och rör aldrig vid den. Linsen skadas lätt och du riskerar att CD-spelaren inte fungerar som den ska.
- Lägg aldrig något tungt föremål ovanpå CD-spelaren; det kan skada både skiva och spelare.
- Lämna aldrig CD-spelaren på en plats nära värmekällor, eller i direkt solljus. Inte heller på en dammig plats eller där det finns mycket sand eller är fuktigt eller regnar. Spelaren får inte heller utsättas för mekaniska stötar. Lägg den heller inte på ett underlag som inte är plant. Tänk också på att inte lämna spelaren i en bil med stängda fönster (där det kan bli mycket varmt).
- Om CD-spelaren orsakar störningar i radio eller TV-mottagning kan du stänga av CD-spelaren eller flytta den från radion eller TV:n.
- Skivor, som inte har standardformat (t.ex. hjärt- eller stjärnformade eller fyrkantiga), kan inte spelas upp på den här CD-spelaren. Om du ändå gör det riskerar du att skada spelaren. Använd inte sådana skivor.

### Om hörlurar

**Trafiksäkerhet**
Använd inte hörlurar medan du kör, cyklar eller framför ett motorfordon. Förutom att det är direkt trafikfarligt är det förbjudet i vissa länder. Det kan dessutom vara farligt att lyssna på allt för hög musik medan du promenerar, speciellt vid övergångsställen. Du bör vara mycket försiktig eller helst göra ett uppehåll i lyssnandet i riskfyllda situationer.

**Förebygga hörselskador**
Undvik att lyssna på hög musik med hörlurar. Öronexperter avråder från långvarig lyssning på hög volym. Om du skulle börja höra ett ringande ljud i öronen bör du sänka volymen eller allra helst sluta lyssna.

**Visa hänsyn**
Håll volymen på en lagom nivå. Då kan du höra ljuden från omgivningen samtidigt som du lyssnar. Dessutom undviker du att störa folk omkring dig.

**Rengöring av CD-spelarens kontakter**
Om kontakterna blir smutsiga kan det leda till att inget ljud hörs eller att det blir störningar i ljudet. Rengör kontakterna regelbundet med en mjuk och torr duk.

## Felsökning

Om du inte kan lösa problemet med hjälp av den här listan kontaktar du närmaste Sony-återförsäljare.

**”Hold” visas i teckenfönstret när du trycker på en knapp, och CD-skivan spelas inte upp.**
→ Knapparna är låsta. Skjut tillbaka HOLD.

**Volymen ökar inte, även om du trycker på VOL + flera gånger.**
→ Stäng av AVLS-funktionen genom att trycka på SOUND/AVLS och hålla knappen intryckt tills ”AVLS” blinkar en gång.

**CD-spelaren fungerar inte som den ska.**
→ Det har bildats kondens (fukt). Använd inte spelaren under några timmar så att fukten hinner avdunsta.

**Trots att filnumret visas hoppar spelaren över filen och spelar inte upp den.**
→ En fil av ett format som inte kan spelas upp av den här spelaren finns inspelad på CD-skivan.

## Specifikationer

**System**
Compact Disc digitalt ljudsystem

**Laserdiod**
Emission: Kontinuerlig
Lasereffekt: Lägre än 44,6 μW (Denna utnivå är uppmätt på ett avstånd av 200 mm från objektivlinsens yta på det optiska pickupblocket med 7 mm öppning.)

**Strömförsörjning**
- Två LR6-batterier (storlek AA): 1,5 V DC × 2
- AC-adapter (DC IN 4.5 V-kontakt):
  100 V - 240 V, 50/60 Hz (modell för Mexiko)

**Storlek (b/h/d) (exklusive utstickande delar och reglage)**
Ca. 140,0 × 32,7 × 140,0 mm

**Vikt (exklusive tillbehör)**
Ca. 210 g

**Driftstemperatur**
5°C - 35°C

Teknologi och patent för ljudkodning enligt MPEG Layer-3 används på licens från Fraunhofer IIS och Thomson.

Rätt till ändring av utförande och specifikationer förbehålles.

**Medföljande tillbehör**
Nätadapter (1) (Endast modell försedd med EU8. ”EU8” är områdeskoden. Se övre vänstra sidan av streckkoden på paketet för områdeskod på den modell du köpt.)
Hörlurar (1)

# Suomi

## VAROITUS

Tulipalo- ja sähköiskuvaaran vähentämiseksi älä saata tätä laitetta alttiiksi sateelle tai kosteudelle.

Älä asenna laitetta ahtaaseen paikkaan, kuten kirjakaappiin tms.

Tulipalovaaran vähentämiseksi älä peitä laitteen tuuletusaukkoja sanomalehdellä, pöytäliinalla, verholla tms. Älä myöskään aseta kynttilöitä laitteen päälle.

Tulipalo- ja sähköiskuvaaran vähentämiseksi älä aseta laitteen päälle nestettä sisältäviä astioita kuten maljakoita.

Joissakin maissa voi olla voimassa tämän laitteen virtalähteenä käytettävän akun hävittämistä koskevia määräyksiä. Tiedustele asiaa paikallisilta viranomaisilta.

CE-merkin voimassaolo rajoittuu vain niihin maihin, joissa se on lain nojalla voimassa, eli pääasiassa ETA (Euroopan talousalue) maihin.

**Käytöstä poistetun sähkö- ja elektroniikkalaitteen hävitys (Euroopan Unioni ja muiden Euroopan maiden keräysjärjestelmät)**
Symboli , joka on merkitty Tuotteeseen tai sen pakkaukseen, osoittaa, että tätä tuotetta ei saa käsitellä talousjätteenä. Tuote on sen sijaan luovutettava sopivaan sähkö-ja elektroniikkalaitteiden kierrätyksestä huolehtivaan keräyspisteeseen. Tämän tuotteen asianmukaisen hävittämisen varmistamisella autetaan estämään sen mahdolliset ympäristöön ja terveyteen kohdistuvat haittavaikutukset, joita voi aiheutua muussa tapauksessa tämän tuotteen epäasianmukaisesta jätekäsittelystä. Materiaalien kierrätys säästää luonnonvaroja. Tarkempia tietoja tämän tuotteen kierrättämisestä saat paikallisilta ympäristöviranomaisilta.
Käytettävissä olevat lisävarusteet: kuulokkeet

## Tällä CD-soittimella toistettavat levyt

- **Audio CD -levyt** (CD-DA-muotoiset CD-levyt)
- **MP3 CD -levyt** (CD-R- tai CD-RW-levyt, joille on tallennettu MP3-muotoon pakattuja äänitiedostoja)*
  * Vain ISO 9660 Level 1/2 -levyjä ja Joliet-laajennuksen mukaisia levyjä voi toistaa.

Tämän CD-soittimen käyttämät siirtonopeudet ja näytteenottotaajuudet on mainittu seuraavassa. Soitin toistaa myös muuttuvaa siirtonopeutta (Variable Bit Rate, VBR) käyttävät tiedostot.

| | Siirtonopeudet | Näytteenottotaajuudet |
|---|---|---|
| MPEG-1 Layer3 | 32 kbps – 320 kbps | 32/44,1/48 kHz |
| MPEG-2 Layer3 | 8 kbps – 160 kbps | 16/22,05/24 kHz |
| MPEG-2.5 Layer3 | 8 kbps – 160 kbps | 8/11,025/12 kHz |

### MP3 CD -levyt

Ryhmien ja tiedostojen suurin määrä
- Ryhmien suurin määrä: 256
- Tiedostojen suurin määrä: 512

**Toistojärjestys**
Toistojärjestys voi vaihdella sen mukaan, millä menetelmällä MP3-tiedostot on tallennettu levylle. Seuraavassa esimerkissä tiedostot toistetaan järjestyksessä ① - ⑦.

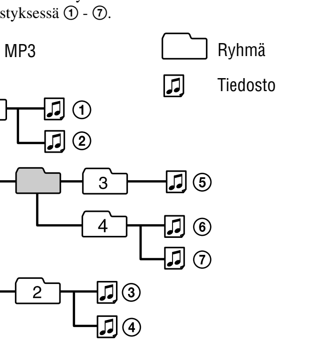


(Hakemistotasoja enintään: 8)

**Huomautuksia**
- Toiston alkaminen voi kestää jokin aikaa. Tämä määräytyy levyn laadun ja/tai tallennukseen käytetyn laitteen ominaisuuksista. On myös mahdollista, ettei toisto ala lainkaan.
- Jos levyllä on MP3-tiedostoja, älä tallenna levylle muissa muodoissa olevia tiedostoja tai luo tarpeettomia kansioita.
- Muista antaa tiedostonimelle ”mp3”-tunniste. Jos lisäät ”mp3”-tunnisteen muun kuin MP3-tiedoston nimeen, soitin ei kuitenkaan tunnista tiedostoa oikein.
- Kun pakkaat äänilähteen MP3-tiedostoksi, sinun kannattaa valita pakkausasetuksiksi ”44,1 kHz”, ”128 kbps” ja ”Constant Bit Rate”.
- Aseta tallennusohjelmassa tallennus maksimikapasiteettiin saakka valitsemalla asetus ”halting of writing”.

## Virtalähteet

### Paristojen käyttäminen (eivät sisälly vakiovarusteisiin)

1 Avaa soittimen kansi työntämällä OPEN-kytkintä ja avaa sitten CD-soittimen sisällä olevan paristolokeron kansi.
2 Aseta kaksi LR6 (AA) -kokoista alkaliparistoa paikoilleen niin, että niissä oleva merkintä ⊕ tulee kohdakkain CD-soittimen sisällä olevan vastaavan merkinnän kanssa. Sulje sitten kansi niin, että se napsahtaa paikalleen. Aseta paristot paikoilleen ⊖-puoli edellä (kumpikin paristo).

### Paristojen käyttöaika* (keskim. tuntia)

(Kun CD-soitinta käytetään tasaisella ja vakaalla alustalla.)
Soittoaika vaihtelee CD-soittimen käyttötavan mukaan.

**Käytettäessä Sony-alkaliparistoa LR6 (SG) (valmistettu Japanissa)**

| G-PROTECTION | G-on | G-off |
|---|---|---|
| Audio CD | 16 | 11 |
| MP3 CD (tallennettu siirtonopeudella 128 kbps) | 23 | 23 |

* JEITA (Japan Electronics and Information Technology Industries Association) -standardin mukaisesti mitattu arvo.
- [▮▮▮]-symbolin osat näyttävät paristojen jäljellä olevan varauksen suurin piirtein. Yksi osa ei aina välttämättä edusta akun kokonaisjännitteen neljäsosaa.

### Verkkolaitteen käyttäminen

Kytke verkkolaite kuvan mukaan.

## CD-levyn toisto

1 Avaa kansi työntämällä OPEN-kytkintä, aseta CD-levy lokeroon ja sulje kansi.
2 Paina ▶II.
Aloita toisto ensimmäisestä raidasta painamalla ▶II CD-soittimen ollessa pysäytettynä, kunnes toisto alkaa.
Voit siirtyä seuraaviin tai edellisiin ryhmiin* painamalla ensin GROUP ja sitten 🗀+ tai 🗀–.
*Vain MP3-CD
- Tämä CD-soitin toistaa Compact Disc Digital Audio (Audio CD) -muotoon tallennetut CD-R- ja CD-RW-levyt, mutta niiden toiston onnistuminen voi riippua levyn laadusta ja tallennukseen käytetyn laitteen tilasta.
- Tämä tuote on tarkoitettu Compact Disc (CD) -standardin mukaisten levyjen soittamiseen. Viime aikoina jotkin levy-yhtiöt ovat tuoneet markkinoille levyjä, jotka on koodattu tekijänoikeuksia suojaavalla tekniikalla. Huomaa, että jotkin näistä levyistä eivät ole CD-standardin mukaisia, eikä niitä voi välttämättä soittaa tällä tuotteella.
- Tämä soitin voi näyttää tiedostojen kokonaismäärän, joka sisältää sekä toistokelpoiset että toistokelvottomat tiedostot. Tämä riippuu CD-levystä. Soitin kuitenkin ohittaa toistokelvottomat tiedostot automaattisesti ja toistaa vain toistokelpoiset tiedostot.

**DualDisc-levyjä koskeva huomautus**
DualDisc-levy on kaksipuolinen levy, jonka toisella puolella on tallennettu DVD-aineisto ja toisella puolella digitaalinen ääniaineisto. Koska ääniaineiston puoli ei ole Compact Disc (CD) -standardin mukainen, emme voi taata, että tuote on toistettavissa.

### Digitaalinen MEGA BASS -toiminto

Paina toiston aikana SOUND/AVLS toistuvasti ja valitse ”SND 1” tai ”SND 2”.
Jos ääni säröytyy, vähennä äänenvoimakkuutta.

### AVLS*-toiminto

***Automatic Volume Limiter System, automaattinen äänenvoimakkuuden rajoitin**
Pidä SOUND/AVLS painettuna.
Kun ”AVLS” vilähtää kolmesti, toiminto on käytössä.
Kun ”AVLS” vilähtää kerran, toiminto ei ole käytössä.

### AMS*-/hakutoiminto

***Automatic Music Sensor, automaattinen raidanhaku**
Edellisen/nykyisen/seuraavan/seuraavien raitojen haku: Paina I◀◀/▶▶I toistuvasti.
Siirtyminen taakse-/eteenpäin nopeasti: Pidä I◀◀/▶▶I painettuna.

### Toistotilatoiminto

Paina toiston aikana P MODE/⟲ toistuvasti.
Ei symbolia (normaali toisto) → ”🗀 (ryhmän toisto)”1) → ”1 (yhden raidan toisto)” → ”SHUF (satunnaistoisto)” → ”🗀 SHUF (ryhmän satunnaistoisto)”2) → ”✐ (kirjanmerkkitoisto)”
Jos haluat toistaa valitsemassasi toistotilassa jatkuvasti, pidä P MODE/⟲ painettuna, kunnes ”⟲” tulee näyttöön.

1) Valitun ryhmän kaikki raidat toistetaan kerran. Vain MP3-CD.
2) Valitun ryhmän kaikki raidat toistetaan kerran satunnaisessa järjestyksessä. Vain MP3-CD.

### G-PROTECTION-toiminto

Toiminto vähentää äänen katkonaisuutta esimerkiksi liikunnan aikana.*
Tehdasasetus on ”G-on” (käytössä). Voit valita ”G-off”-asetuksen (ei käytössä) soittimen ollessa pysäytettynä painamalla ▶II-painiketta, kun ▶▶I-painike on alas painettuna. Jos haluat kuunnella mahdollisimman laadukasta CD-ääntä, valitse ”G-off”.
* Äänessä voi olla katkonaisuutta, jos CD-soittimeen kohdistuu jatkuvia voimakkaita iskuja, jos toistettava CD-levy on likainen tai naarmuinen tai jos toistettava CD-R- tai CD-RW-levy on huonolaatuinen tai jos tallennukseen käytetyssä laitteessa tai sovellusohjelmassa on ongelma.

### Kirjanmerkkitoisto

Jos lisäät suosikkiraitoihisi kirjanmerkin, voit kuunnella vain kyseiset raidat numeroltaan pienimmästä alkaen.
1 Kun toistat raitaa, johon haluat lisätä kirjanmerkin, pidä ▶II painettuna, kunnes ”✐” (kirjanmerkki) vilkkuu näytössä.
2 Lisää kirjanmerkki muihin haluamiisi raitoihin toistamalla vaihetta 1.
3 Paina P MODE/⟲ toistuvasti, kunnes ”✐” vilkkuu näytössä.
4 Paina ▶II.

### Kirjanmerkkien poistaminen

Kun toistat kirjanmerkillä varustettua raitaa, pidä ▶II painettuna, kunnes ”✐” katoaa näytöstä.

Jos vaihdat CD-levyä ja aloitat toiston, kaikki edellistä CD-levyä varten lisätyt kirjanmerkit poistuvat muistista.

## Varotoimet

### Turvallisuus

- Jos jokin esine tai nestettä joutuu CD-soittimen sisään, irrota soitin virtalähteestä ja vie se huoltoon tarkistettavaksi, ennen kuin käytät sitä uudelleen.
- Älä työnnä mitään vieraita esineitä DC IN 4.5 V -liitäntään (ulkoisen virran tuloliitäntä).

### Virtalähteet

- Jos et käytä CD-soitinta pitkään aikaan, irrota CD-soittimesta kaikki virtalähteet.

### Verkkolaite

- Käytä vain vakiovarusteisiin sisältyvää verkkolaitetta. Jos soittimen mukana ei ole toimitettu verkkolaitetta, käytä yleisesti myynnissä olevaa verkkovirtalaitetta* (nimellinen lähtöjännite/-virta: 4,5 V DC/700 mA). Älä käytä mitään muuta verkkolaitetta. Muutoin laite voi vioittua.

Liittimen napaisuus



  * Virtalähteen jännite on erilainen eri maissa. Hanki verkkovirta siitä maasta, jossa tuotetta aiotaan käyttää.
- Joistakin verkkovirtalaitteista voi kuulua ääntä järjestelmän käytön aikana. Lisätietoja on verkkovirtalaitteen käyttöohjeissa.
- Älä koske verkkolaitteeseen märillä käsillä.
- Liitä verkkolaite pistorasiaan, johon yletyt helposti. Jos huomaat verkkolaitteessa jotakin tavallisesta poikkeavaa, irrota se heti pistorasiasta.

### Kuivaparistot

- Älä yritä hävittää paristoja polttamalla.
- Älä sijoita akkuja tai kuivaparistoja kolikoiden tai muiden metalliesineiden yhteyteen. Muutoin voi syntyä lämpöä, jos pariston positiivinen ja negatiivinen napa koskettavat metalliesinettä.
- Älä käytä uusia ja vanhoja paristoja sekaisin.
- Älä käytä erityyppisiä paristoja sekaisin.
- Poista paristot, jos niitä ei käytetä pitkään aikaan.
- Jos paristot pääsevät vuotamaan, pyyhi akkulokero tai paristokotelo puhtaaksi ja asenna uudet paristot. Jos saat paristoista vuotanutta ainetta käsiisi, pese ne huolellisesti.

### CD-soitin

- Pidä CD-soittimen linssi puhtaana äläkä kosketa sitä. Jos kosketat linssiä, se voi vahingoittua ja CD-soittimeen voi tulla toimintahäiriö.
- Älä sijoita mitään painavaa esinettä CD-soittimen päälle. CD-soitin ja CD-levy voivat vahingoittua.
- Älä jätä CD-soitinta lämmönlähteiden lähelle tai paikkaan, jossa se altistuu suoralle auringonvalolle, pölylle, hiekalle, kosteudelle, sateelle tai iskuille. Älä myöskään jätä sitä epätasaiselle pinnalle tai autoon, jonka ikkunat ovat kiinni.
- Jos CD-soitin aiheuttaa häiriöitä radio- tai televisiovastaanottoon, katkaise CD-soittimesta virta tai siirrä se kauemmas radiosta tai televisiosta.
- Tällä CD-soittimella ei voi soittaa muodoltaan tavallisista poikkeavia (esimerkiksi sydämen, neliön tai tähden muotoisia) levyjä. Tällaiset levyt voivat vioittaa CD-soitinta. Älä siis käytä kyseisenlaisia levyjä.

### Kuulokkeet

**Ajoturvallisuus**
Älä käytä kuulokkeita ajaessasi autoa, muuta moottoriajoneuvoa tai polkupyörää. Kuulokkeiden käyttö voi aiheuttaa vaaratilanteita liikenteessä, ja se on myös kiellettyä joillakin alueilla. Voi myös olla vaarallista, jos kävellessäsi kuuntelet kuulokkeilla suurella äänenvoimakkuudella, varsinkin ylittäessäsi suojatietä. Ole erittäin varovainen tai ole käyttämättä kuulokkeita tilanteissa, joissa ne voivat aiheuttaa vaaraa.

**Kuulovaurioiden estäminen**
Vältä kuulokkeiden ja nappikuulokkeiden käyttöä suurella äänenvoimakkuudella. Asiantuntijat kehottavat välttämään jatkuvaa, kovaäänistä ja pitkäaikaista kuuntelua. Jos kuulet korvissasi epänormaalia sointia, pienennä äänenvoimakkuutta tai lopeta laitteen käyttö.

**Muiden henkilöiden ottaminen huomioon**
Pidä äänenvoimakkuus kohtuullisena. Siten kuulet ulkopuoliset äänet etkä häiritse muita.

**Liittimien puhdistaminen**
Jos liittimet likaantuvat, ääntä ei kuulu tai kuuluu häiriöääniä. Puhdista liittimet aika ajoin pehmeällä, kuivalla liinalla.

## Vianmääritys

Jos ongelma ei katoa tehtyäsi seuraavat tarkistukset, ota yhteys lähimpään Sony-jälleenmyyjään.

**”Hold” tulee näyttöön, kun painat jotain painiketta, eikä laite soita CD-levyä.**
→ Painikkeet on lukittu. Liu’uta HOLD-kytkin takaisin.

**Äänenvoimakkuus ei lisäänny, vaikka painat VOL + toistuvasti.**
→ Poista AVLS-toiminto käytöstä pitämällä SOUND/AVLS painettuna, kunnes ”AVLS” vilähtää kerran.

**CD-soitin ei toimi oikein.**
→ Soittimen sisään on tiivistynyt kosteutta. Älä käytä soitinta useaan tuntiin, jotta kosteus haihtuu.

**Vaikka tiedoston numero näkyy näytössä, soitin ohittaa tiedoston toistamatta sitä.**
→ CD-levylle tallennetun tiedoston muoto estää tiedoston toiston tällä soittimella.

## Tekniset tiedot

**Järjestelmä**
Digitaalinen CD-äänijärjestelmä

**Laserdiodin ominaisuudet**
Säteilyn kesto: Jatkuva
Laserlähtöteho: Alle 44,6 μW (Tämä lähtöteho on mitattu 200 mm:n etäisyydeltä optisen lukupäälohkon objektiivilinssin pinnalta 7 mm:n aukolla.)

**Käyttöjännite**
- Kaksi LR6 (koko AA) -paristoa: 1,5 V DC × 2
- Verkkolaite (DC IN 4.5 V -liitäntä):
  100 V - 240 V AC, 50/60 Hz (Meksikossa myytävä malli)

**Mitat (l/k/s) (ei sisällä ulkonevia osia eikä säätimiä)**
Noin 140,0 × 32,7 × 140,0 mm

**Paino (ilman varusteita)**
Noin 210 g

**Käyttölämpötila**
5 °C - 35 °C

Fraunhofer IIS ja Thomson ovat lisensoineet MPEG Layer-3 äänenkoodaustekniikan ja patentit.

Valmistaja pidättää itsellään oikeuden muuttaa laitteen mallia ja ominaisuuksia ilman erillistä ilmoitusta.

**Vakiovarusteet**
Verkkolaite (1) (toimitetaan vain mallin EU8 mukana. ”EU8” on aluekoodi. Hankkimasi mallin aluekoodi näkyy tässä pakkauksessa olevan viivakoodin vasemmassa yläreunassa.)
Kuulokkeet (1)

# Українська

## ПОПЕРЕДЖЕННЯ

Щоби зменшити ризик пожежі або ураження електричним струмом, оберігайте цей пристрій від дощу та вологи.

Не встановлюйте пристрій у місцях із обмеженим доступом повітря, таких як книжкова шафа чи вбудована поличка.

Щоби зменшити ризик пожежі, не закривайте вентиляційні отвори пристрою газетами, скатертинами, фіранками і подібними предметами. Також не ставте на пристрій запалені свічки.

Щоби зменшити ризик пожежі або ураження струмом, не ставте на пристрій посудини з водою, наприклад вази.

### ПОПЕРЕДЖЕННЯ

Використання оптичних інструментів із цим пристроєм становить небезпеку для очей.

У деяких державах може діяти система утилізації батарей, які використовувалися для живлення цього пристрою. Проконсультуйтеся з представниками місцевої влади.

Юридична сила маркування CE обмежується лише тими країнами, де вона застосовується примусово, здебільшого в країнах ЄЕЗ (Європейська економічна зона).

**Утилізація вживаного електричного та електронного обладнання (застосовується в країнах Європейського Союзу та в інших країнах Європи, в яких діє система роздільного збору побутових відходів)**
Цей знак на товарах або на їх упакуванні вказує на те, що ці вироби не слід викидати разом з іншими побутовими відходами. Натомість їх потрібно віднести до відповідного пункту прийому для переробки електричного та електронного обладнання. Правильна утилізація цих виробів допоможе запобігти шкідливому впливу на навколишнє середовище та здоров’я населення, який може бути спричинений невідповідною утилізацією цих виробів. Переробка і повторне використання матеріалів допоможе зберегти природні ресурси. Щоб отримати детальнішу інформацію щодо утилізації цих виробів, зверніться до установ місцевого самоврядування, служби, що займається утилізацією побутових відходів, або магазину, в якому ви придбали товар. Стосується також аксесуарів: навушники

## Диски, які відтворюються цим програвачем компакт-дисків

- **Аудіо компакт-диски** (компакт-диски формату CD-DA)
- **Компакт-диски з MP3-файлами** (диски CD-R/CD-RW, на які було записано аудіодані, стиснуті у форматі MP3)*
  * Підтримується лише відтворення дисків із форматами розширення стандарту ISO 9660 Level 1/2 та Joliet.

Швидкість потоку та частоти дискредитації, які підтримуються цим програвачем компакт-дисків, подані нижче. Відтворення файлів зі змінною швидкістю потоку (VBR) також підтримується.

| | Швидкість потоку | Частота дискретизації |
|---|---|---|
| MPEG-1 Layer3 | 32 кбіт/с – 320 кбіт/с | 32/44,1/48 кГц |
| MPEG-2 Layer3 | 8 кбіт/с – 160 кбіт/с | 16/22,05/24 кГц |
| MPEG-2.5 Layer3 | 8 кбіт/с – 160 кбіт/с | 8/11,025/12 кГц |

### Компакт-диски з MP3-файлами

Кількість груп та файлів, які можуть використовуватися
- Максимальна кількість груп: 256
- Максимальна кількість файлів: 512

**Порядок відтворення**
Порядок відтворення файлів може відрізнятися залежно від методу, який використовувався для запису MP3-файлів на диск. У поданому прикладі файли відтворюються по порядку від ① до ⑦.

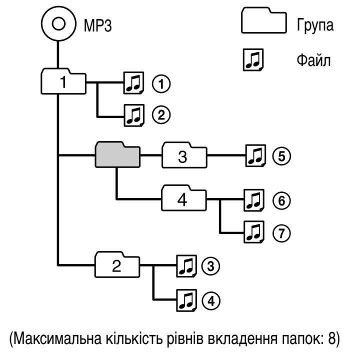


(Максимальна кількість рівнів вкладення папок: 8)

**Примітки**
- Залежно від якості диска та/або стану записуючого пристрою, для початку відтворення може знадобитися трохи часу. Можливо також, що відтворення взагалі не розпочнеться.
- Не зберігайте на диску із MP3-файлами файли інших форматів і не створюйте непотрібних папок.
- Не забудьте додати до назви файлу розширення “mp3”. Однак, якщо надати розширення “mp3” файлу іншого формату, програвач не зможе належним чином розпізнати файл.
- Для стиснення джерела у файл формату MP3 рекомендуємо вибрати параметри стиснення “44,1 кГц”, “128 кбіт/с” і “сталу швидкість потоку”.
- Для запису максимальної ємності, у програмному забезпеченні для запису виберіть налаштування “закрити запис”.

## Джерела живлення

### Використання батарей (продаються окремо)

1 Посуньте перемикач OPEN, щоб відкрити кришку програвача і кришку відсіку для батарей всередині програвача компакт-дисків.
2 Вставте дві лужні батареї LR6 (розмір AA), співставивши ⊕ до діаграми всередині програвача, і закрийте кришку до фіксації. Вставляйте спочатку кінець ⊖ (для двох батарей).

### Ресурс батареї* (прибл. годин)

(Коли програвач компакт-дисків використовується на плаcкій та стійкій поверхні).
Час відтворення залежить від способу використання програвача компакт-дисків.

**Використання двох лужних батарей Sony LR6 (SG) (виготовлені у Японії)**

| G-PROTECTION | G-on | G-off |
|---|---|---|
| Аудіо компакт-диски | 16 | 11 |
| Компакт-диски із MP3-файлами (записані зі швидкістю потоку 128 кбіт/с). | 23 | 23 |

* Значення виміряне згідно стандарту JEITA (Japan Electronics and Information Technology Industries Association).
- Поділки індикатора [▮▮▮] приблизно показують залишок ресурсу батареї. Одна поділка не завжди вказує на четверту частину ресурсу батареї.

### Використання адаптера змінного струму

Під’єднайте адаптер змінного струму, як це показано на малюнку.

## Відтворення з компакт-дисків

1 Посуньте перемикач OPEN, щоб відкрити кришку. Вставте компакт-диск на шарнір і закрийте кришку.
2 Натисніть ▶II.
Для відтворення з першої доріжки, натисніть та утримуйте кнопку ▶II CD у режимі зупинки, доки не почнеться відтворення.
Щоб перейти до наступної/попередньої групи*, натисніть спочатку кнопку GROUP, потім натискайте 🗀+ чи 🗀–.
*Лише компакт-диски з MP3-файлами
- Цей програвач компакт-дисків може відтворювати диски CD-R/CD-RW, записані у форматі Compact Disc Digital Audio (аудіо компакт-диски), проте можливість відтворення може змінюватися залежно від якості диска і стану записуючого пристрою.
- Цей виріб призначений для відтворення дисків, які відповідають стандарту компакт-дисків (CD). Останнім часом деякі компанії пропонують різноманітні музичні диски, закодовані з використанням технологій захисту авторських прав. Слід пам’ятати, що серед цих дисків можуть бути такі, що не відповідають стандарту компакт-дисків (CD) та можуть не відтворюватись цим виробом.
- Залежно від компакт-диска, цей програвач може відображати загальну кількість файлів - відтворюваних і невідтворюваних. Проте, оскільки програвач автоматично пропускає файли, відтворення яких не підтримується, відтворюватися будуть лише файли, що підтримуються.

**Примітка щодо дисків DualDiscs**
DualDisc - це двосторонній диск, на одній стороні якого записаний матеріал у форматі DVD, а на іншій - цифровий аудіоматеріал. Однак, оскільки формат сторони для запису аудіоматеріалу не відповідає стандарту компакт-дисків (CD), ми не гарантуємо, що аудіодані відтворюватимуться належним чином на цьому пристрої.

### Функція Digital MEGA BASS

Під час відтворення натискайте кілька разів SOUND/AVLS, щоб вибрати “SND 1” чи “SND 2”.
Якщо звук спотворений, зменшіть гучність.

### Функція AVLS*

***Automatic Volume Limiter System (Система автоматичного контролю рівня звуку)**
Натисніть і утримуйте кнопку SOUND/AVLS.
Якщо на дисплеї тричі блимає індикація “AVLS”, функцію було увімкнено.
Якщо індикація “AVLS” блимає один раз, функція вимкнена.

### AMS* / функція пошуку

***Automatic Music Sensor (Автоматичний пошук фрагментів)**
Щоб знайти початок попередньої/поточної/наступної доріжки(ок): натискайте I◀◀/▶▶I кілька разів.
Щоб швидко прокрутити назад/вперед: натисніть та утримуйте I◀◀/▶▶I.

### Функції режиму відтворення

Під час відтворення натискайте кілька разів P MODE/⟲:
Немає індикації (звичайний режим відтворення) → “🗀 (відтворення групи)”1) → “1 (відтворення однієї доріжки)” → “SHUF (довільне відтворення)” → “🗀 SHUF (довільне відтворення групи)”2) → “✐ (відтворення закладок)”
Щоб повторити вибраний режим відтворення, натисніть та утримуйте кнопку P MODE/⟲, доки не з’явиться індикація “⟲”.

1) Усі файли з вибраної групи відтворюються один раз. Лише компакт-диски з MP3-файлами.
2) Усі файли з вибраної групи відтворюються один раз в довільному порядку. Лише компакт-диски з MP3-файлами.

### Функція G-PROTECTION

Ця функція захищає від пропускання звуку під час численного активного використання.*
Заводське налаштування - “G-on” (G-увімк.). Щоб вибрати значення “G-off” (G-вимк.), натисніть ▶II, одночасно натискаючи ▶▶I в режимі зупинки. Щоб насолоджуватися високоякісним звучанням компакт-диска, виберіть “G-off”.
* Звук може пропускатися: а) якщо програвач компакт-дисків отримує постійні удари, які є сильнішими, ніж очікувалося; б) якщо відтворюється брудний чи подряпаний компакт-диск; в) якщо використовуються диски CD-R/CD-RW низької якості; г) якщо виникла проблема із записуючим пристроєм чи програмним забезпеченням.

### Відтворення закладок

Якщо до своїх улюблених доріжок додати закладки, їх можна прослуховувати лише починаючи з доріжки з найменшим порядковим номером.
1 Під час відтворення доріжки, до якої потрібно додати закладку, натисніть та утримуйте ▶II, доки на дисплеї не почне блимати індикація “✐ (Bookmark)” (Закладка).
2 Повторіть крок 1, щоб додавати закладки до бажаних доріжок.
3 Натискайте кнопку P MODE/⟲ кілька разів, доки на дисплеї не почне блимати індикація “✐”.
4 Натисніть ▶II.

### Видалення закладок

Під час відтворення доріжки із закладкою натисніть та утримуйте ▶II, доки з дисплея не зникне індикація “✐”.

Якщо вставити новий компакт-диск і розпочати відтворення, усі закладки, додані для попереднього компакт-диска, будуть стерті.

## Застереження

### Безпека

- Якщо у програвач компакт-дисків випадково потрапить твердий предмет чи рідина, від’єднайте пристрій від мережі. Зверніться до кваліфікованого спеціаліста перед тим, як знову використовувати пристрій.
- Не вставляйте у роз’єм DC IN 4,5 В (зовнішній вхід живлення) сторонніх предметів.

### Джерела живлення

- Якщо програвач компакт-дисків не використовується протягом тривалого часу, від’єднайте усі джерела живлення.

### Адаптер змінного струму

- Використовуйте лише адаптер змінного струму з комплекту. Якщо програвач постачається без адаптера змінного струму, використовуйте доступний у мережі роздрібної торгівлі адаптер змінного струму* (номінальна вихідна напруга/струм: 4,5 В ПС/700 мА). Не використовуйте інших адаптерів змінного струму. Це може спричинити несправність виробу.

Полярність штекера

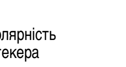

  * Напруга джерела живлення визначається напругою в електромережах країни використання виробу. Придбайте адаптер змінного струму в країні використання виробу.
- Застосування адаптера змінного струму може призвести до появи шумів під час використання системи. Зверніться до посібника з експлуатації адаптера змінного струму.
- Не торкайтеся до адаптера змінного струму мокрими руками.
- Під’єднуйте адаптер змінного струму до легко доступної розетки. Якщо ви зауважите, що адаптер змінного струму функціонує ненормально, негайно від’єднайте його від розетки.

### Сухі батареї

- Не кидайте батареї у полум’я.
- Не носіть батареї з монетами чи іншими металевими предметами. Якщо позитивна і негативна клеми батареї випадково доторкнуться до металевого предмета, батарея може нагрітися.
- Не змішуйте нові батареї зі старими.
- Не використовуйте різні типи батарей одночасно.
- Якщо ви не маєте наміру використовувати батареї протягом тривалого часу, вийміть їх.
- Якщо з батарей витікає рідина, витріть батарейний відсік і встановіть нові батареї. У разі, якщо рідина з батарей залишилася на шкірі, ретельно помийте руки.

### Програвач компакт-дисків

- Тримайте лінзу програвача компакт-дисків в чистоті і не торкайтеся до неї. В іншому випадку можна пошкодити лінзу, і програвач компакт-дисків не працюватиме належним чином.
- Не кладіть на програвач компакт-дисків важкі предмети. Так можна пошкодити програвач компакт-дисків та компакт-диск.
- Не залишайте програвач біля джерел тепла, в автомобілі чи інших місцях із прямим сонячним світлом, а також у надто запилених чи піщаних місцях. Захищайте пристрій від надмірної вологи, дощу, механічних ударів, не ставте пристрій на нерівні поверхні й не залишайте його в автомобілі з зачиненими вікнами.
- Якщо програвач компакт-дисків створює перешкоди для прийому радіо- чи телевізійних сигналів, вимкніть програвач компакт-дисків або відсуньте його від радіоприймача чи телевізора.
- У цьому програвачі компакт-дисків не можна відтворювати диски нестандартної форми (наприклад, у вигляді серця, квадрата, зірочки). Такі спроби можуть пошкодити програвач. Не використовуйте такі диски.

### Навушники

**Безпека на дорогах**
Не використовуйте навушники під час водіння автомобіля, їзди на велосипеді чи керування будь-яким механічним транспортним засобом. Такі дії можуть спричинити небезпечну ситуацію на дорозі і забороняються законом у деяких регіонах. Прослуховування через навушники із високим рівнем гучності може бути потенційно небезпечним під час прогулянок, особливо на пішохідних переходах. Будьте дуже уважні або не використовуйте навушники в потенційно небезпечних ситуаціях.

**Запобігання появі дефектів слуху**
Уникайте прослуховування через навушники із високим рівнем гучності. Спеціалісти не схвалюють тривале прослуховування гучної музики. Якщо ви помітите дзвін у вухах, зменшіть гучність або перестаньте використовувати навушники.

**Інші рекомендації**
Дотримуйтеся помірного рівня гучності. Це дозволить чути звуки ззовні та бути уважним до людей довкола.

**Чищення штекерів**
Якщо штекери забруднюються, не чути звуку або з’являються шуми. Періодично чистіть штекери сухою м’якою серветкою.

## Усунення несправностей

Якщо після такої перевірки виникає якась проблема, зверніться до найближчого дилера Sony.

**Якщо натиснути будь-яку кнопку, на дисплеї з’являється індикація “Hold”, а компакт-диск не відтворюється.**
→ Кнопки заблоковані. Пересуньте перемикач HOLD.

**Гучність не збільшується навіть після повторного натиснення кнопки VOL +.**
→ Натисніть і утримуйте кнопку SOUND/AVLS, доки один раз не блимне індикація “AVLS”, щоб можна було скасувати функцію AVLS.

**Програвач компакт-дисків не працює належним чином.**
→ Конденсувалася волога. Відкладіть програвач на кілька годин, щоб волога випарувалася.

**Хоча номер файлу відображається, програвач пропускає і не відтворює файл.**
→ На компакт-диску записаний файл формату, який не підтримується програвачем.

## Технічні характеристики

**Система**
Цифрова аудіосистема з можливістю відтворення компакт-дисків

**Властивості лазерного діода**
Тривалість випромінювання: постійне
Потужність лазера: менша за 44,6 мкВт
(це значення виміряне на відстані 200 мм від поверхні лінзи оптичного блока зчитування з діафрагмою 7 мм).

**Вимоги до живлення**
- Дві батареї LR6 (розмір AA): пост. струм 1,5 В × 2
- Адаптер змінного струму (роз’єм DC IN 4,5 В):
  100 В - 240 В, 50/60 Гц (модель для Мексики)

**Розміри(ш/в/г) (без елементів та засобів керування, що виступають)**
Прибл. 140 × 32,7 × 140 мм

**Вага (без аксесуарів)**
Прибл. 210 г

**Робоча температура**
5°C - 35°C

Ліцензія на використання технології кодування звуку MPEG Layer-3 (MP3) та патенти надані Fraunhofer IIS та Thomson.

Дизайн та характеристики можуть бути змінені без повідомлення.

**Аксесуари в комплекті**
Адаптер змінного струму (1) (постачається лише з моделлю EU8. “EU8” - це код регіону. Код регіону придбаної моделі можна знайти вгорі зліва на штрих-коді пакування).
Навушники (1)