4-108-411-**42**(1)

SONY

WALKMAN

SRS-NWGM30

Active Speaker System

Brukerhåndbok

Käyttöohje

Instrukcja obsługi

©2008 Sony Corporation   Printed in China

Norsk

Før du bruker enheten, bør du lese denne bruksanvisningen nøye og ta godt vare på den til fremtidig bruk.

ADVARSEL

For å unngå fare for brann eller elektrisk støt, må du ikke utsette utstyret for regn eller fuktighet.
For å redusere risikoen for elektrisk støt, må du ikke åpne kabinettet.
Overlat vedlikehold til kvalifisert personell.
For å redusere risikoen for brann, ikke dekk til ventilasjonsåpningene til apparatet med avispapir, duk, gardin, osv.
Ikke plasser åpen flamme, som f. eks. tente stearinlys på apparatet.
For å redusere risikoen for brann eller elektrisk støt, ikke utsett dette apparatet for drypping eller spruting, og ikke sett gjenstander fylt med væske, som vaser, på apparatet.
Ikke installer apparatet på et avsperret område, som en bokhylle eller et innebygd kabinett.
Hovedstrømledningen brukes for å koble strømmen fra enheten, derfor du må koble enheten til en stikkontakt som er lett tilgjengelig. Hvis du merker noe unormalt med enheten, må du koble hovedstrømledningen fra stikkontakten umiddelbart.
Systemet er ikke koblet fra strømnettet så lenge det er koblet til en stikkontakt, selv om systemet er slått av.
Unngå å utsette batteriene eller apparatet med batteriene montert for sterk varme fra solskinn, peisild eller lignende.

FORSIKTIG

Du er blitt gjort oppmerksom på at endringer eller modifiseringer som ikke er uttrykkelig godkjent i denne bruksanvisningen kan frata deg retten til å bruke dette utstyret.

ADVARSEL
- Eksplosjonsfare ved feilaktig skifte av batteri. Bytt ut kun med samme eller tilsvarende type batteri.
- Batteri kan eksploderes hvis de misbrukes. Ikke lad ut, demonter eller brenn.
- Ikke utsett batteriet for ekstrem varme som direkte sollys, brann eller lignende.

Gyldigheten for CE-merkingen er begrenset til bare de landene der dette er lovpålagt, hovedsakelig EØS-landene (Europeisk økonomisk samarbeidsområde).

Avhenting av gamle elektriske og elektroniske apparater (gjelder i den Europeiske Unionen og andre europeiske land med separat innsamlingssystem)
Dette symbolet på produktet eller innpakningen indikerer at dette produktet ikke må håndteres som husholdningsavfall. I stedet skal det leveres inn til spesielt innsamlingspunkt for gjenvinning av det elektriske og elektroniske utstyret. Ved å sørge for at dette produktet avhentes på korrekt måte, vil du hjelpe til med å forhindre potensielle negative påvirkninger på miljøet og helse, som ellers kan være resultatet av feilaktig avfallshåndtering av dette produktet. Gjenvinning av disse materialene vil hjelpe til med å ta vare på våre naturressurser. For mer informasjon om gjenvinning av dette produktet, kan du kontakte lokale myndigheter.

Avfallsinstruksjon vedrørende oppbrukte batterier (gjelder i EU og andre europeiske land med separate resirkuleringsrutiner)
Dette symbolet på batteriet eller på forpakningen betyr at batteriet ikke skal behandles som vanlig husholdningsavfall.
Ved å sørge for at disse batteriene blir kastet riktig vil du bidra til å beskytte miljøet og menneskers helse fra potensielt negative konsekvenser som ellers kunne ha blitt forårsaket av ukorrekt avfallsmetode. Resirkulering av materialene vil bidra til å bevare naturlige ressurser.
Hva gjelder produkter som av sikkerhets-, ytelses- eller dataintegritetsgrunner krever permanent tilkobling til et inkorporert batteri, bør dette batteriet skiftes kun av autorisert servicepersonell.
For å forsikre at batteriet blir behandlet korrekt skal det leveres til en resirkuleringsstasjon for elektriske produkter når det er oppbrukt.
Hva gjelder alle andre batterier, vennligst se informasjonen om hvordan man fjerner batteriet på riktig måte. Lever batteriet på en resirkuleringsstasjon for oppbrukte batterier.
For mer detaljert informasjon vedrørende korrekt avfallsmetode av dette produktet og av andre batterier, vennligst kontakt ditt kommunekontor, din avfallstjeneste eller forhandleren hvor du kjøpte produktet.

Merknad for kunder: følgende informasjon gjelder kun for utstyr som er solgt i land som anvender EU-direktivene
Produsenten av dette produktet er Sony Corporation, 1-7-1 Konan, Minato-ku, Tokyo, Japan. Autorisert representant for EMC og produktsikkerhet er Sony Deutschland GmbH, Hedelfinger Strasse 61, 70327 Stuttgart, Tyskland. For saker som gjelder service eller garanti, kan du se adressene som finnes i den separate service og garantidokumentasjonen.

Forholdsregler

Sikkerhet

Navneplaten finner du på bunnen av apparatet.
- Før du bruker systemet, må du kontrollere at operasjonsspenningen til systemet er den samme som for din lokale strømforsyning.

Innkjøpsland	Operasjonsspenning
Alle land/regioner	100 – 240 V vekselstrøm, 50/60 Hz

- Bruk bare den medfølgende vekselstrømadapteren.
- Enheten er ikke koblet fra strømnettet så lenge den er koblet til vekselstrømuttaket, selv om selve enheten er slått av.
- Hvis systemet har vært brukt med strømadapteren må støpselet til adapteren trekkes ut av stikkontakten hvis systemet ikke skal brukes på lang tid. Strømadapteren blir ikke slått av selv om du setter knappen 1 i hvilemodus.

Drift

- Dersom en gjenstand eller væske skulle komme inn i systemet, må du få systemet undersøkt av kvalifisert personell før du forsøker å bruke det igjen.
- Selv om dette systemet er magnetisk skjermet, må du ikke la innspilte bånd, klokker, kredittkort eller disketter med magnetkoding ligge foran systemet i en lengre periode.

Plassering

- Ikke sett høyttalerne på skrå.
- Ikke sett systemet på et sted som er nært varmekilder, eller som er utsatt for direkte sollys, ekstreme mengder støv, fukt, regn eller mekaniske støt.

Rengjøring

Ikke bruk alkohol, bensin eller fortynningsvæske for å rengjøre kabinettet.

Hvis det oppstår magnetiske forstyrrelser på TV-bildet eller skjermen

Til tross for at dette systemet er magnetisk skjermet, kan det oppstå magnetiske forstyrrelser på enkelte TV-apparater og personlige datamaskiner. Hvis dette er tilfelle må du slå av strømmen på TV-apparatet eller datamaskinen, og slå den på igjen etter 15 til 30 minutter. Lagre data først før du slår av datamaskinen.
Hvis bildet fremdeles ikke blir bedre, flytt systemet lengre unna TV-en eller datamaskinen. Vær forsiktig med å plassere magnetiske gjenstander nær TV-apparatet eller datamaskinen, som stereomøbler, TV-stativ, leker, osv. Disse kan forårsake magentiske forstyrrelser på bildet gjennom høyttalersystemet.

Annet

- Hvis du har spørsmål eller problemer med dette systemet som ikke omtales i denne veiledningen, ta kontakt med nærmeste Sony-forhandler.
- Ta kontakt med din nærmeste Sony-forhandler dersom problemer vedstår.

Feilsøking

Hvis du har et problem med høyttalersystemet ditt, ber vi deg sjekke følgende liste og utføre de foreslåtte løsningene. Hvis problemet vedstår kan du ta kontakt med din nærmeste Sony-forhandler.

Forvrengt lyd

- Skru ned lydstyrken på kildeenheten til lyden ikke lenger er forvrengt. Mer informasjon om justering av lydstyrken, se bruksanvisningen som fulgte med enheten.
- Hvis kildeenheten har en bassforsterker, slå av denne.
- Hvis enheten er koblet til en hodetelefon-kontakt, bytt til LINE OUT-kontakten, eller sett kildeenheten til LINE OUT-uttak.
- Sørg for korrekt tilkobling av WM-PORT-kontakten på "WALKMAN" eller en inngangsledning til enheten.
- Kontroller at ingen av lydkomponentene er plassert for nært et fjernsyn.
- Skift ut alle tre batterier med nye batterier.

Ingen lyd eller lyden er lav

- I/⏻-knappen er satt til av. Trykk på I/⏻-knappen for å slå på.
- Trykk gjentatte ganger på VOLUME +-knappen for å skru opp lyden på enheten.
- Sørg for korrekt tilkobling av WM-PORT-kontakten på "WALKMAN" eller en inngangsledning til enheten.
- Hvis enheten er koblet til en hodetelefon-kontakt, skru opp lyden på kildeenheten.
- Lyden deaktiveres når høyttaleren er koblet til en datamaskin med USB-kabelen. Koble fra USB-kabelen eller slå av datamaskinen.

Bruk av Card Remote Commander (Fjernkontroll) er ikke mulig.

- Pek fjernkontrollen mot fjernkontrollsensoren på høyttaleren når du bruker den.
- Fjern eventuelle hindringer mellom høyttaleren og fjernkontrollen.
- Ikke utsett fjernkontrollsensoren for sterkt lys (direkte sollys eller glødelampe med høyfrekvenslys).
- Hvis løsningene over ikke fungerer, kan det hende at batteriet er tomt. Skift det ut med et nytt.

Batteriet kan ikke settes i, eller sitter for trangt i fjernkontrollen.

Batteriet er designet slik at det ikke passer hvis det settes inn i feil retning. Sjekk polariteten (+/–) og prøv igjen.

Lysstyrken på I/⏻-indikatoren er ustabil.

Lysstyrken på I/⏻-indikatoren kan bli ustabil når lydstyrken er skrudd opp. Dette er ingen feil.

Ingen radiomottak er tilgjengelig gjennom hodetelefon-kontakten på "WALKMAN".

Hold nok avstand mellom AC-strømadapteren fra enheten og "WALKMAN".
* Enkelte "WALKMAN"-modeller er ikke designet for å tillate både tilkobling av hodetelefoner og denne enheten. For å lytte til FM-radiosendinger via FM-tuneren på "WALKMAN" må du koble hodetelefonene til "WALKMAN". En "WALKMAN" kan ikke motta en sending uten hodetelefoner, siden hodetelefonledningen også fungerer som en FM-antenne.

Spesifikasjoner

Høyttalerdel

Høyttalersystem	40 mm fullstendig rekkevidde, magnetisk skjermet
Type ramme	Bassrefleks
Impedans	4 Ω
Nominell inngangsstrøm	2,5 W
Maksimal inngangsstrøm	5 W

Forsterkerdel

Nominell utgangsspenning	2 W + 2 W (10 % T.H.D., 1 kHz, 4 Ω) (inkludert AC-strømadapter)
Inngangsimpedans	WM-PORT (22 pinner) 10 kΩ eller mer (ved 1 kHz), Stereo-minikontakt 4,7 kΩ eller mer (ved 1 kHz)

Generelt

Strøm	DC 4,5 V: tre R6-batterier (AA-størrelse, 1,5 V), DC 5,2 V 2 A (inkludert AC-strømadapter)
Datainngang/-utgang	WM-PORT-kontakt (22 pinner) × 1, WM-PORT-kontakt (22 pinner) × 1, DC IN × 1, Stereo-minikontakt × 1
Mål (b/h/d)	Ca. 210 × 63 × 94 mm
Masse	Ca. 450 g

Tilbehør som leveres med
AC-strømadapter (1)
AC-strømledning (1)
Fjernkontroll (1)
Litium-batteri CR2025 (1) (forhåndsinstallert for test av fjernkontrollen)
Bruksanvisninger (1)

Støttet "WALKMAN"
Denne enheten kan brukes med en "WALKMAN" som møter følgende krav:
- Kompatibel med WM-PORT (22 pinner)
- Medlevert rundt (55 mm i diameter) tilbehør

Ekstrautstyr
Opptakskabel WMC-NWR1
Pluggadapter PC-234HS
Koblingsledning RK-G22 (1,5 m), RK-G136

Ovennevnte ekstratilbehør er ikke tilgjengelig i enkelte områder.

Utforming og spesifikasjoner kan endres uten forvarsel.

Merknad om varemerker

"WALKMAN" og WALKMAN-logoen er registrerte varemerker for Sony Corporation.

Suomi

Lue tämä käyttöohje huolellisesti ennen laitteen käytön aloittamista. Säilytä käyttöohje myöhempää käyttötarvetta varten.

VAROITUS

Suojaa laite sateelta ja kosteudelta, jotta tulipalo- ja sähköiskuvaara voidaan välttää.
Älä avaa laitteen koteloa, jottet altistu sähköiskulle.
Laitteen saa huoltaa vain ammattitaitoinen huoltoliike.
Älä peitä laitteen tuuletusaukkoja esimerkiksi sanomalehdillä, pöytäliinoilla tai verhoilla, jotta ei synny tulipalon vaaraa.
Älä aseta laitteen päälle esineitä, joissa palaa tuli (esimerkiksi sytytettyjä kynttilöitä).
Suojaa laite nestepisaroilta tai roiskeilta, jotta tulipalo- ja sähköiskuvaara voidaan välttää.
Älä aseta laitteen päälle nesteillä täytettyjä esineitä (esimerkiksi kukkamaljakkoa).
Älä sijoita laitetta suljettuun tilaan, kuten umpinaiseen kirjahyllyyn tai kaappiin.
Koska verkkovirta katkaistaan irrottamalla pistoke, kytke laite pistorasiaan, johon pääset helposti käsiksi. Jos laite toimii epänormaalisti, irrota pistoke pistorasiasta välittömästi.
Järjestelmä on kytkettynä sähköverkkoon, kun virtajohto on liitettynä pistorasiaan, vaikka virta olisi katkaistu virtakytkimellä.
Paristoja tai laitetta, jossa on paristo, ei tule altistaa kuumuudelle, kuten auringonpaisteelle, tulelle tai muulle vastaavalle.

VAROITUS

Käyttäjälle huomautetaan, että laitteeseen tehdyt muutokset, joita ei nimenomaisesti ole hyväksytty tässä käyttöohjeessa, voivat mitätöidä käyttäjän oikeuden käyttää tätä laitetta.

VAROITUS
- Paristo voi räjähtää, jos se vaihdetaan väärin. Vaihda paristo vain samantyyppiseen paristoon.
- Paristo voi räjähtää, jos sitä käsitellään väärin. Paristoa ei saa ladata, purkaa eikä hävittää polttamalla.
- Älä altista paristoa liialliselle kuumuudelle, kuten suoralle auringonpaisteelle, tulelle tai muulle vastaavalle.

CE-merkin voimassaolo rajoittuu vain niihin maihin, joissa se on lain nojalla voimassa, eli pääasiassa Euroopan talousalueen (ETA) maihin.

Käytöstä poistetun sähkö- ja elektroniikkalaitteen hävitys (Euroopan Unioni ja muiden Euroopan maiden keräysjärjestelmät)
Symboli , joka on merkitty Tuotteeseen tai sen pakkaukseen, osoittaa, että tätä tuotetta ei saa käsitellä talousjätteenä. Tuote on sen sijaan luovutettava sopivaan sähkö-ja elektroniikkalaitteiden kierrätyksestä huolehtivaan keräyspisteeseen. Tämän tuotteen asianmukaisen hävittämisen varmistamisella autetaan estämään sen mahdolliset ympäristöön ja terveyteen kohdistuvat haittavaikutukset, joita voi aiheutua muussa tapauksessa tämän tuotteen epäasianmukaisesta jätekäsittelystä. Materiaalien kierrätys säästää luonnonvaroja. Tarkempia tietoja tämän tuotteen kierrättämisestä saat paikallisilta ympäristöviranomaisilta.

Käytöstä poistettujen paristojen hävitys (koskee Euroopan unionia sekä muita Euroopan maita, joissa on erillisiä keräysjärjestelmiä)
Tämä symboli paristossa tai sen pakkauksessa tarkoittaa, ettei paristoa lasketa normaaliksi kotitalousjätteeksi.
Varmistamalla, että paristo poistetaan käytöstä asiaan kuuluvalla tavalla, estetään mahdollisia negatiivisia vaikutuksia luonnolle ja ihmisten terveydelle, joita paristojen väärä hävittäminen saattaa aiheuttaa. Materiaalien kierrätys auttaa säästämään luonnonvaroja.
Mikäli tuotteen turvallisuus, suorituskyky tai tietojen säilyminen vaatii, että paristo on kiinteästi kytketty laitteeseen, tulee pariston vaihto suorittaa valtuutetun huollon toimesta. Jotta varmistetaan, että käytöstä poistettu tuote käsitellään asianmukaisesti, tulee tuote viedä käytöstä poistettujen sähkö- ja elektroniikkalaitteiden vastaanottopisteeseen.
Muiden paristojen osalta tarkista käyttöohjeesta miten paristo irroitetaan tuotteesta turvallisesti. Toimita käytöstä poistettu paristo paristojen vastaanottopisteeseen.
Lisätietoja tuotteiden ja paristojen kierrätyksestä saa paikallisilta viranomaisilta, jäteyhtiöistä tai liikkeestä, josta tuote on ostettu.

Huomautus asiakkaille: seuraavat tiedot koskevat vain EU:n direktiivejä noudattaviin maihin myytäviä laitteita.
Tämän tuotteen valmistaja on Sony Corporation, 1-7-1 Konan, Minato-ku, Tokio, Japani.Valtuutettu edustaja (EMC ja tuoteturvallisuus) on Sony Deutschland GmbH, Hedelfinger Strasse 61, 70327 Stuttgart, Saksa. Huolto- ja takuuasioissa pyydämme ottamaan yhteyttä erillisessä huolto- tai takuuasiakirjassa annettuihin osoitteisiin.

Varotoimet

Turvallisuus

Nimilaatta sijaitsee laitteen pohjassa.
- Tarkista ennen järjestelmän käyttöä, että sen käyttöjännite on sama kuin sähköverkon jännite.

Ostoalue	Käyttöjännite
Kaikki maat/alueet	100 – 240 V AC, 50/60 Hz

- Käytä vain vakiovarusteisiin sisältyvää verkkolaitetta.
- Kun laite on kytkettynä pistorasiaan, laite on kytkettynä sähköverkkoon, vaikka laitteesta olisi katkaistu virta sen omalla virtakytkimellä.
- Irrota verkkovirtalaite seinäpistorasiasta käytettyäsi järjestelmää verkkovirtalaitteella, jos järjestelmää ei tulla käyttämään pitkähköön aikaan. Verkkovirtalaitteesta ei katkea virta, vaikka laite kytkettäisiin lepotilaan painikkeesta 1.

Käyttäminen

- Jos laitteen sisälle joutuu nestettä tai jokin vieras esine, tarkastuta järjestelmä huoltoliikkeessä, ennen kuin jatkat laitteen käyttöä.
- Vaikka järjestelmä on magneettisesti suojattu, älä jätä nauhoitteita, kelloja, luottokortteja tai magneettikoodattuja levykkeitä järjestelmän eteen pitkäksi aikaa.

Sijoittaminen

- Älä sijoita järjestelmää kaltevaan asentoon.
- Älä sijoita järjestelmää paikkaan, jossa se on alttiina kuumuudelle, suoralle auringonvalolle, pölylle, kosteudelle, sateelle tai iskuille.

Puhdistaminen

Älä puhdista koteloa alkoholilla, bensiinillä tai tinnerillä.

Jos television kuvassa tai näyttöruudussa näkyy magneettisia vääristymiä

Vaikka järjestelmä on magneettisesti suojattu, joidenkin televisioiden kuvaruuduissa tai joidenkin tietokoneiden näytössä voi ilmetä magneettisia häiriöitä. Sammuta tällöin television tai tietokoneen virta ja kytke se uudelleen 15–30 minuutin kuluttua. Tallenna tietokoneen tiedot tarvittaessa ennen tietokoneen sammuttamista.
Jos kuva ei parane, siirrä järjestelmä kauemmas televisiosta tai tietokoneesta. Älä myöskään aseta television tai tietokoneen lähelle esineitä, joissa on tai joissa käytetään magneetteja, kuten kaiutintelineitä, television jalustoja tai leluja. Ne voivat reagoida järjestelmään ja aiheuttaa magneettisia häiriöitä kuvassa.

Muuta

- Jos sinulla on järjestelmää koskevia kysymyksiä tai ongelmia, joita tässä käyttöohjeessa ei käsitellä, ota yhteys lähimpään Sony-jälleenmyyjään.
- Jos ongelma ei ratkea, pyydä apua lähimmältä Sony-jälleenmyyjältä.

Vianmääritys

Jos kaiutinjärjestelmän käytössä on ongelmia, tutustu seuraavaan luetteloon ja tee siinä ehdotetut toimet. Jos ongelma ei katoa, ota yhteyttä lähimpään Sony-jälleenmyyjään.

Ääni särkyy.

- Pienennä äänenvoimakkuutta tasolle, jolla äänessä ei enää ole säröä. Lisätietoja äänenvoimakkuuden säätämisestä on laitteen mukana toimitetussa käyttöoppaassa.
- Jos äänilähteenä käytettävässä laitteessa on bassonkorostustoiminto, poista se käytöstä.
- Jos laite on kytketty kuulokeliitäntään, kytke se LINE OUT -liitäntään tai määritä äänilähde toistamaan LINE OUT -liitännän kautta.
- Kytke ”WALKMAN”-soittimen WM-PORT-liitäntä tai tulojohto uudelleen tähän laitteeseen.
- Varmista, ettei mitään audiolaitetta ole sijoitettu liian lähelle televisiota.
- Vaihda kaikki kolme paristoa uusiin.

Ääntä ei kuulu tai äänenvoimakkuus on heikko.

- I/⏻-painike on Off-asennossa. Kytke laitteeseen virta painamalla I/⏻-painiketta.
- Suurenna äänenvoimakkuutta painamalla toistuvasti VOLUME + -painiketta.
- Kytke ”WALKMAN”-soittimen WM-PORT-liitäntä tai tulojohto uudelleen tähän laitteeseen.
- Jos laite on kytketty kuulokeliitäntään, suurenna äänilähteenä käytettävän laitteen äänenvoimakkuutta.
- Jos kaiutin on liitetty tietokoneeseen USB-kaapelilla, ääni ei kuulu. Irrota USB-kaapeli tai sammuta tietokone.

Korttikaukosäädintä ei voi käyttää.

- Kun käytät korttikaukosäädintä, suuntaa se kohti kaiuttimen kaukosäätimen tunnistinta.
- Poista mahdolliset esteet kaiuttimen ja korttikaukosäätimen välistä.
- Älä altista kaiuttimen kaukosäätimen tunnistinta voimakkaalle valolle (suoralle auringonvalolle tai suuritaajuuksisten loisteputkilamppujen valolle).
- Jos edellä mainitut toimet eivät ratkaise ongelmaa, akku saattaa olla lopussa. Vaihda akku uuteen.

Akku ei sovi paikalleen tai se on liian tiukasti kiinni korttikaukosäätimessä.

Akku ei sovi paikalleen väärin päin. Tarkista napaisuus (+/–) ja aseta akku paikalleen oikein.

I/⏻-merkkivalon kirkkaus vaihtelee.

I/⏻-merkkivalon kirkkaus saattaa vaihdella, kun äänenvoimakkuutta muutetaan. Se ei ole merkki viasta.

Radiovastaanotto ”WALKMAN”-soittimen kuulokeliitännästä ei toimi.

Pidä ”WALKMAN”* ja laitteen verkkovirtalaite riittävän etäällä toisistaan.
* Joihinkin ”WALKMAN”-malleihin ei voi liittää samanaikaisesti sekä kuulokkeita että tätä laitetta. Jos haluat kuunnella FM-radiolähetyksiä ”WALKMAN”-soittimen FM-virittimen kautta, muista kytkeä ”WALKMAN”-soittimen kuulokkeet. ”WALKMAN” ei voi vastaanottaa FM-radiolähetystä ilman kuulokkeita, sillä kuulokejohto toimii antennina.

Tekniset tiedot

Kaiutinosa

Kaiutinjärjestelmä	40 mm täyden taajuusalueen kaiutin, magneettisesti suojattu
Kotelotyyppi	Bassorefleksi
Impedanssi	4 Ω
Nimellissyöttöteho	2,5 W
Enimmäissyöttöteho	5 W

Vahvistinosa

Nimellisteho	2 W + 2 W (10 % harmoninen särö, 1 kHz, 4 Ω) (mukana toimitettu verkkovirtalaite)
Tuloimpedanssi	WM-PORT (22-nastainen) väh. 10 kΩ (1 kHz), stereominiliitäntä väh. 4,7 kΩ (1 kHz)

Yleistä

Virta	DC 4,5 V: kolme R6 (koko AA 1,5 V) -paristoa, DC 5,2 V 2 A (toimitettu vaihtovirtaverkkolaite)
Tulo- ja lähtöliitännät	WM-PORT-liitin (22-nastainen) × 1, WM-PORT-liitäntä (22-nastainen) × 1, DC IN × 1, stereominiliitäntä × 1
Mitat (l/k/s)	Noin 210 × 63 × 94 mm
Paino	Noin 450 g

Mukana toimitettavat vakiovarusteet
Verkkovirtalaite (1)
Virtajohto (1)
Korttikaukosäädin (1)
CR2025-litiumparisto (1) (asennettu valmiiksi korttikaukosäätimen koekäyttöä varten)
Käyttöohje (1)

Tuettu ”WALKMAN”
Tämän laitteen kanssa voi käyttää ”WALKMAN”-soitinta, joka täyttää seuraavat vaatimukset:
- WM-PORT (22-nastainen) -yhteensopiva
- Soittimen mukana toimitettava pyöreä kiinnitin (halkaisija 55 mm)

Lisävarusteet
WMC-NWR1-nauhoituskaapeli
PC-234HS-virtapistokesovitin
Liitosjohdot RK-G22 (1,5 m), RK-G136

Edellä esitettyjä lisävarusteita ei ole saatavana kaikilla alueilla.

Rakennetta ja teknisiä ominaisuuksia voidaan muuttaa ilman ennakkoilmoitusta.

Tavaramerkkihuomautus

”WALKMAN” ja WALKMAN-logo ovat Sony Corporationin rekisteröityjä tavaramerkkejä.

Polski

Przed rozpoczęciem eksploatacji urządzenia należy dokładnie zapoznać się z treścią niniejszej instrukcji oraz zachować ją do wykorzystania w przyszłości.

OSTRZEŻENIE

Aby ograniczyć ryzyko pożaru lub porażenia prądem, nie należy narażać tego urządzenia na działanie deszczu lub wilgoci.
Aby ograniczyć ryzyko porażenia prądem, nie należy otwierać obudowy.
Czynności serwisowe należy zlecać tylko specjalistom.
Aby ograniczyć ryzyko pożaru, nie należy zakrywać otworów wentylacyjnych urządzenia gazetami, obrusami, zasłonami itp.
Na urządzeniu nie należy kłaść źródeł otwartego ognia, np. palących się świec.
Aby ograniczyć ryzyko pożaru lub porażenia prądem elektrycznym, urządzenie należy chronić przed działaniem kropli płynów lub zachlapaniem. Nie należy również stawiać na nim przedmiotów wypełnionych płynami, na przykład dzbanków.
Nie należy ustawiać urządzenia w miejscach o ograniczonej przestrzeni, takich jak półki na książki lub zabudowane szafki.
Ponieważ wyciągnięcie wtyczki przewodu zasilającego powoduje odłączenie urządzenia od źródła zasilania, urządzenie należy podłączać do łatwo dostępnego gniazda zasilania. W razie zauważenia nieprawidłowej pracy urządzenia należy natychmiast wyjąć wtyczkę przewodu zasilającego z gniazda zasilania.
Urządzenie pozostaje pod napięciem przez cały czas, gdy jest podłączone do gniazdka prądu zmiennego, nawet jeśli samo urządzenie zostało wyłączone.
Nie wolno wystawiać baterii ani urządzenia z zainstalowanymi bateriami na działanie silnych źródeł ciepła, na przykład światła słonecznego, ognia itp.

PRZESTROGA

Ostrzegamy, że wprowadzanie wszelkich zmian lub modyfikacji, które nie zostały wyraźnie dozwolone w niniejszej instrukcji, może spowodować odebranie użytkownikowi prawa do korzystania z urządzenia.

OSTRZEŻENIE
- Jeżeli bateria zostanie włożona w niewłaściwy sposób, powstanie niebezpieczeństwo jej wybuchu. Przy wymianie należy używać identycznej baterii lub jej odpowiednika.
- Bateria może wybuchnąć przy niewłaściwym używaniu. Nie ładuj ponownie, nie demontuj i nie wyrzucaj do ognia.
- Nie należy narażać baterii na działanie zbyt wysokich temperatur, na przykład bezpośredniego działania światła słonecznego, ognia itp.

Znak CE obowiązuje tylko w tych krajach, w których ma on podstawę prawną, głównie w krajach EEA (European Economic Area - Europejski Obszar Gospodarczy).

Utylizacja zużytych urządzeń elektrycznych i elektronicznych (dotyczy Unii Europejskiej i innych krajów europejskich stosujących selekcję odpadów)
Ten symbol umieszczony na produkcie lub jego opakowaniu oznacza, że nie może on być wyrzucany razem z odpadami komunalnymi. Należy go dostarczyć do odpowiedniego punktu odbioru przetwarzającego urządzenia elektryczne i elektroniczne. Właściwie przeprowadzona utylizacja pozwala uchronić środowisko i ludzkie zdrowie przed ewentualnymi szkodliwymi skutkami nieodpowiedniego pozbywania się tego produktu. Recykling materiałów pozwala chronić zasoby naturalne. Dalsze informacje na temat recyklingu produktu można uzyskać w lokalnym urzędzie miejskim, w firmie zajmującej się zbiórką odpadów komunalnych lub w sklepie, w którym zakupiono ten produkt.

Pozbywanie się zużytych baterii (stosowane w krajach Unii Europejskiej i w pozostałych krajach europejskich mających własne systemy zbiórki)
Ten symbol na baterii lub na jej opakowaniu oznacza, że bateria nie może być traktowana jako odpad komunalny.
Odpowiednio gospodarując zużytymi bateriami, możesz zapobiec potencjalnym negatywnym wpływom na środowisko oraz zdrowie ludzi, jakie mogłyby wystąpić w przypadku niewłaściwego obchodzenia się z tymi odpadami. Recykling baterii pomoże chronić środowisko naturalne.
W przypadku produktów, w których ze względu na bezpieczeństwo, poprawne działanie lub integralność danych wymagane jest stałe podłączenie do baterii, wymianę zużytej baterii należy zlecić wyłącznie wykwalifikowanemu personelowi stacji serwisowej.
Aby mieć pewność, że bateria znajdująca się w zużytym sprzęcie elektrycznym i elektronicznym będzie właściwie zagospodarowana, należy dostarczyć sprzęt do odpowiedniego punktu zbiórki.
W odniesieniu do wszystkich pozostałych zużytych baterii, prosimy o zapoznanie się z rozdziałem instrukcji obsługi produktu o bezpiecznym demontażu baterii.
Zużytą baterię należy dostarczyć do właściwego punktu zbiórki.
W celu uzyskania bardziej szczegółowych informacji na temat zbiórki i recyklingu baterii należy skontaktować się z lokalną jednostką samorządu terytorialnego, ze służbami zajmującymi się zagospodarowywaniem odpadów lub ze sklepem, w którym zakupiony został ten produkt.

Uwaga dla klientów: poniższe informacje mają zastosowanie wyłącznie do urządzeń sprzedawanych w krajach, w których obowiązują dyrektywy UE.
Producentem tego produktu jest Sony Corporation, 1-7-1 Konan, Minato-ku, Tokio, Japonia. Autoryzowanym przedstawicielem do spraw norm kompatybilności energetycznej (EMC) oraz bezpieczeństwa produktu jest firma Sony Deutschland GmbH, Hedelfinger Strasse 61, 70327 Stuttgart, Niemcy. Aby uzyskać informacje na temat dowolnych usług lub gwarancji, należy zapoznać się z adresami podanymi w oddzielnych dokumentach o usługach i gwarancji.

Środki ostrożności

Bezpieczeństwo

Tabliczka znamionowa znajduje się na spodzie obudowy.
- Przed rozpoczęciem użytkowania systemu należy sprawdzić, czy napięcie robocze systemu jest zgodne z zasilaniem lokalnym.

Kraj zakupu	Napięcie robocze
Wszystkie kraje/regiony	100 – 240 V, prąd zmienny, 50/60 Hz

- Należy używać wyłącznie dostarczonego zasilacza sieciowego.
- Dopóki wtyczka podłączona jest do gniazda ściennego, zestaw pozostaje podłączony do źródła prądu, nawet jeśli sam zestaw jest wyłączony.
- Jeśli zestaw został podłączony do zasilacza sieciowego i nie będzie używany przez dłuższy czas, wtyczkę zasilacza należy wyjąć z gniazda ściennego. Przełączenie zestawu na tryb czuwania przyciskiem 1 nie powoduje wyłączenia zasilacza sieciowego.

Obsługa

- Jeżeli jakikolwiek przedmiot lub płyn dostaną się do środka, przed ponownym użyciem oddaj system do sprawdzenia specjalistom.
- Mimo że system jest ekranowany magnetycznie, w jego pobliżu nie należy na dłużej pozostawiać nagranych taśm, zegarków, kart kredytowych i dyskietek z kodowaniem magnetycznym.

Wybór miejsca

- Nie należy ustawiać głośników w pozycji pochylonej.
- Nie należy umieszczać zestawu w pobliżu źródeł ciepła ani w miejscach narażonych na bezpośrednie działanie promieni słonecznych, w miejscach silnie zakurzonych, narażonych na działanie wilgoci lub deszczu, a także w miejscach, w których mogą wystąpić uszkodzenia mechaniczne zestawu.

Czyszczenie

Do czyszczenia obudowy nie wolno używać alkoholu, benzyny ani rozcieńczalnika.

Zakłócenia magnetyczne obrazu na ekranie telewizyjnym lub na monitorze

Chociaż zestaw jest ekranowany magnetycznie, na niektórych odbiornikach TV/monitorach komputerowych mogą powstawać zakłócenia magnetyczne obrazu. W takim przypadku należy wyłączyć zasilanie telewizora/komputera, a następnie włączyć je ponownie po upływie od 15 do 30 minut. Przed wyłączeniem komputera należy podjąć odpowiednie kroki, takie jak zapisanie danych.
Jeśli problem będzie nadal występował, należy umieścić zestaw w dalszej odległości od telewizora/komputera. Nie należy także umieszczać w pobliżu telewizora/komputera przedmiotów zawierających magnes, np. półki pod zestaw audio, szafki pod odbiornik TV czy zabawek itp. Mogą one powodować zakłócenia magnetyczne obrazu w wyniku oddziaływania na zestaw.

Inne

- Jeżeli masz jakiekolwiek pytania lub problemy związane z systemem, na które nie ma odpowiedzi w niniejszej instrukcji, skontaktuj się z najbliższym punktem sprzedaży firmy Sony.
- Jeżeli problem nie ustępuje, skontaktuj się z najbliższym przedstawicielem firmy Sony.

Rozwiązywanie problemów

W przypadku wystąpienia problemów z zestawem głośnikowym należy zapoznać się z poniższą listą i postępować według zamieszczonych w niej wskazówek. Jeśli problem się powtarza, należy skontaktować się z najbliższym przedstawicielem firmy Sony.

Dźwięk jest zniekształcony

- Zmniejsz głośność urządzenia źródłowego, tak aby dźwięk nie był zniekształcony. Szczegółowe informacje na temat regulowania głośności znajdują się w instrukcji obsługi dołączonej do urządzenia.
- Jeśli urządzenie źródłowe ma funkcję podbijania tonów niskich, funkcję tę należy wyłączyć.
- Jeśli urządzenie jest podłączone do gniazda słuchawek, należy je podłączyć do gniazda LINE OUT lub przełączyć urządzenie źródłowe na emisję sygnału przez wyjście LINE OUT.
- Ponownie dokładnie podłącz urządzenie do gniazda WM-PORT odtwarzacza „WALKMAN" lub dokładnie podłącz przewód wejściowy.
- Upewnij się, że żadne urządzenie audio nie jest ustawione zbyt blisko odbiornika telewizyjnego.
- Wymień wszystkie baterie na nowe.

Brak dźwięku lub cichy dźwięk

- Wyłączono urządzenie, naciskając przycisk I/⏻. Naciśnij przycisk I/⏻, aby włączyć urządzenie.
- Zwiększ głośność urządzenia, naciskając przycisk VOLUME +.
- Ponownie dokładnie podłącz urządzenie do gniazda WM-PORT odtwarzacza „WALKMAN" lub dokładnie podłącz przewód wejściowy .
- Jeśli urządzenie jest podłączone do gniazda słuchawek, zwiększ głośność urządzenia źródłowego.
- Jeśli głośnik jest podłączony do komputera za pomocą przewodu USB, dźwięk nie jest odtwarzany. Odłącz przewód USB lub wyłącz komputer.

Pilot zdalnego sterowania nie działa.

- Skieruj pilota zdalnego sterowania w kierunku czujnika zdalnego sterowania głośnika.
- Usuń przeszkody znajdujące się między głośnikiem a pilotem zdalnego sterowania.
- Nie należy narażać czujnika zdalnego sterowania głośnika na działanie silnego światła (bezpośredniego światła słonecznego lub świetlówki o dużej mocy).
- Jeżeli wykonanie powyższych czynności nie spowoduje rozwiązania problemu, może to oznaczać, że bateria jest wyczerpana.

Wymień baterię na nową.

Nie można włożyć baterii do pilota zdalnego sterowania lub jej włożenie jest utrudnione.
Bateria jest zaprojektowana tak, aby nie można było włożyć jej nieprawidłowo. Sprawdź ułożenie biegunów (+/–) i włóż ją prawidłowo.

Jasność wskaźnika I/⏻ zmienia się.

Jasność wskaźnika I/⏻ może zmieniać się po zwiększeniu głośności. Nie jest to usterka.

Przez gniazdo słuchawek odtwarzacza „WALKMAN" nie można słuchać audycji radiowych.

Między zasilaczem urządzenia a odtwarzaczem „WALKMAN" musi być odpowiednia odległość.
* Do niektórych modeli odtwarzacza „WALKMAN" nie można jednoczesne podłączyć słuchawek i tego urządzenia. Aby słuchać audycji radiowych na falach UKF (FM) z radia UKF (FM) odtwarzacza „WALKMAN", do odtwarzacza należy podłączyć słuchawki. Jeśli słuchawki nie zostaną podłączone, odtwarzacz „WALKMAN" może nie odbierać prawidłowo audycji radiowych, ponieważ przewód słuchawek pełni funkcję anteny UKF (FM).

Dane techniczne

Sekcja głośników

Zestaw głośnikowy	40 mm, pełnozakresowy, ekranowany magnetycznie
Typ obudowy	Bass reflex
Impedancja	4 Ω
Znamionowa moc wejściowa	2,5 W
Maksymalna moc wejściowa	5 W

Sekcja wzmacniacza

Znamionowa moc wyjściowa	2 W + 2 W (całkowite zniekształcenia harmoniczne 10 %, 1 kHz, 4 Ω) (zasilacz w zestawie)
Impedancja wejściowa	WM-PORT (22 piny), co najmniej 10 kΩ (przy częstotliwości 1 kHz), minigniazdo stereofoniczne, co najmniej 4,7 kΩ (przy częstotliwości 1 kHz)

Parametry ogólne

Zasilanie	4,5 V (prąd stały): trzy baterie R6 (rozmiar AA; 1,5 V), 5,2 V (prąd stały); 2 A (zasilacz sieciowy w zestawie)
Transmisja danych	1 gniazdo WM-PORT (22 piny), 1 gniazdo WM-PORT (22 piny), 1 gniazdo DC IN, 1 minigniazdo stereofoniczne Wymiary (s/w/g) ok. 210 × 63 × 94 mm
Waga	ok. 450 g

Dołączone wyposażenie
Zasilacz sieciowy (1)
Przewód zasilania (1)
Pilot zdalnego sterowania (1)
Bateria litowa CR2025 (1) (włożona fabrycznie, aby umożliwić sprawdzenie pilota zdalnego sterowania)
Instrukcja obsługi (1)

Obsługiwane modele odtwarzacza „WALKMAN"
Urządzenie współpracuje z odtwarzaczami „WALKMAN" spełniającymi następujące warunki:
- wyposażonymi w gniazdo WM-PORT (22-pinowe),
- mającymi w zestawie okrągłą przystawkę (średnica 55 mm).

Wyposażenie dodatkowe
Przewód do nagrywania WMC-NWR1
Złącze przejściowe wtyku PC-234HS
Przewód połączeniowy RK-G22 (1,5 m), RK-G136

Powyższe wyposażenie dodatkowe nie jest dostępne we wszystkich regionach.

Konstrukcja oraz dane techniczne mogą ulec zmianie bez powiadomienia.

Uwaga dotycząca znaków towarowych

„WALKMAN" i logo WALKMAN są zastrzeżonymi znakami towarowymi firmy Sony Corporation.

A

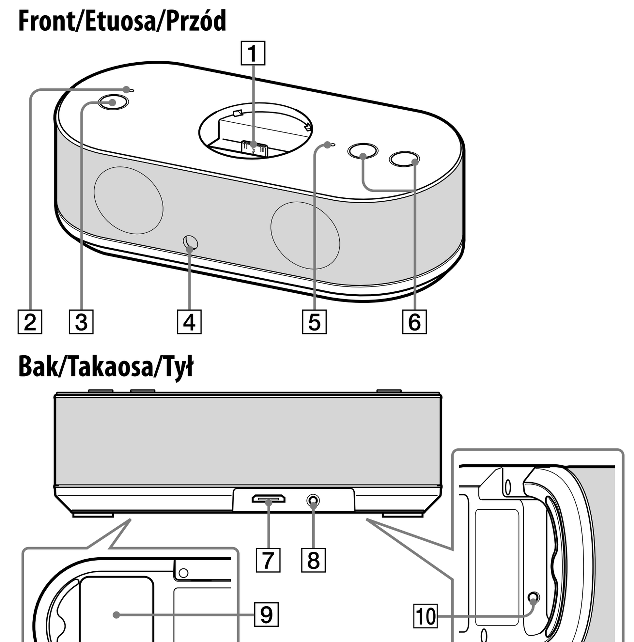

B

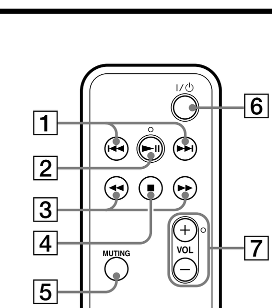

C

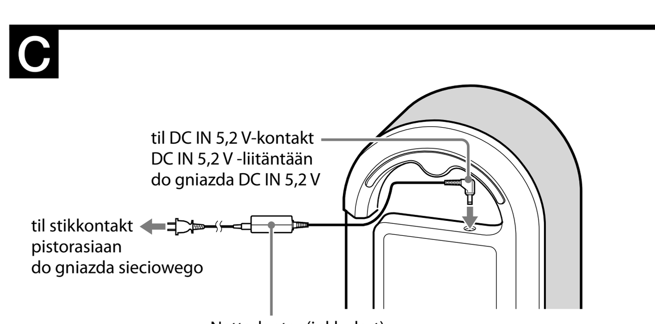

D

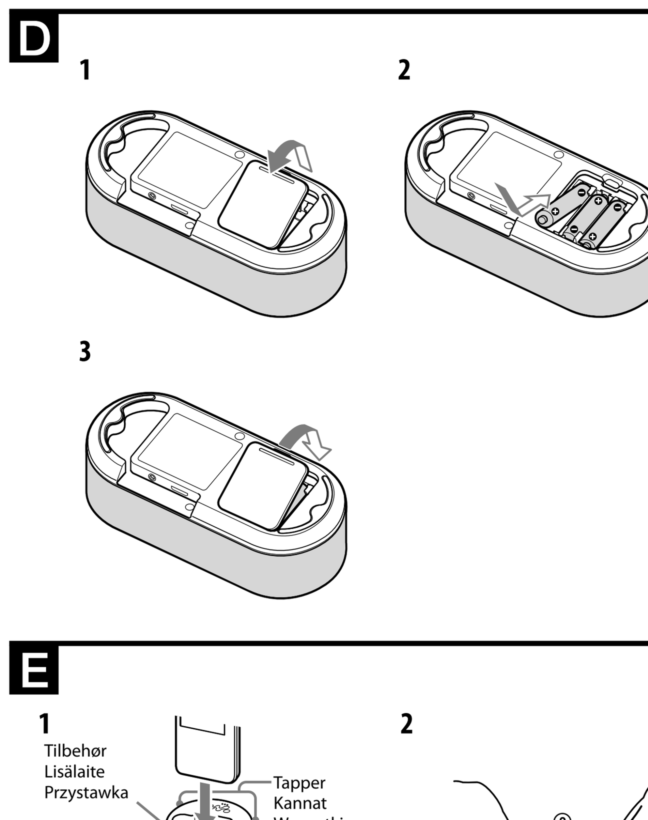

E

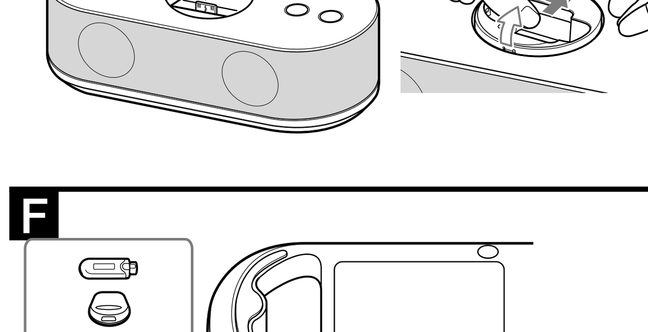

F

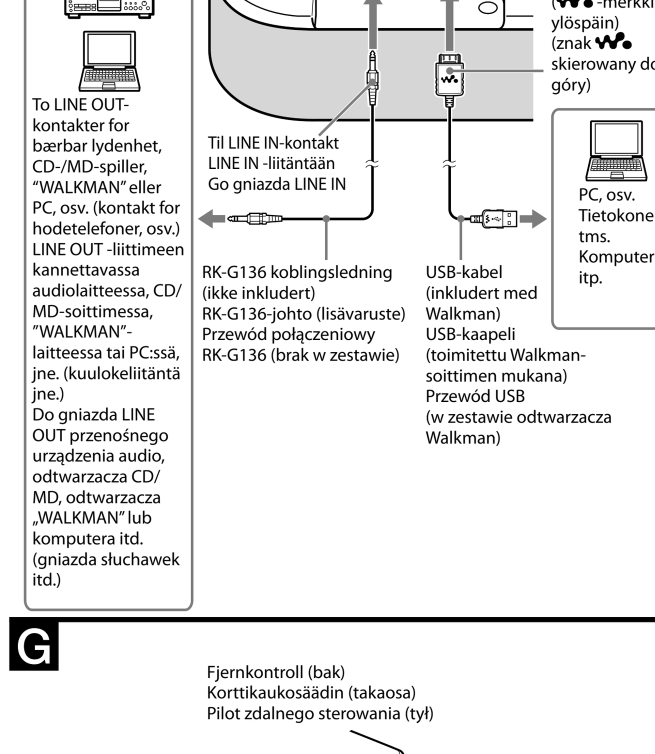

G

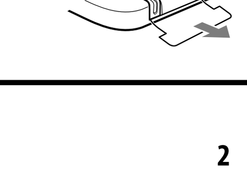

H

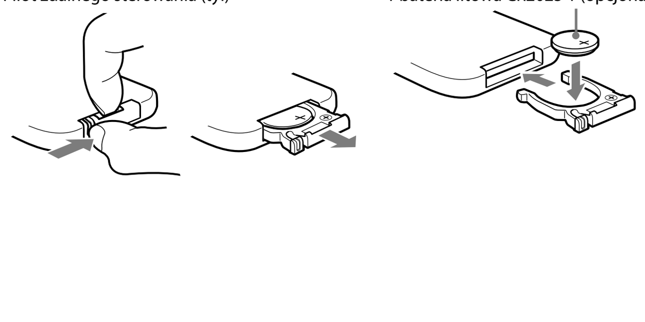

Norsk

Identifisere deler

Høyttaler (se fig. A)

1 **WM-PORT-kontakt (for tilkobling til "WALKMAN")**
2 **I/⏻ (strømindikator)**
3 **I/⏻ (strømknapp)**
4 **Fjernkontrollsensor**
5 **MUTING-indikator**
6 **VOL-knapper (volum) +/–**
7 **WM-PORT-kontakt (for tilkobling til en PC)**
8 **LINE IN-kontakt**
9 **Lokk for batterirom**
For bruk med R6-batterier (størrelse AA) (ikke inkludert).
10 **DC IN-kontakt**
For å koble til AC-strømadapteren som følger med.

Fjernkontroll (se fig. B)

1 **⏮ ⏭-knapper (gå til begynnelsen av forrige eller neste spor)**
2 **▶II-knapp (spill/pause)**
3 **◀◀▶▶-knapper (spol bakover/spol fremover)**
4 **■-knapp (stopp)**
5 **MUTING-knapp (demping)**
6 **I/⏻-knapp (strøm/standby)**
7 **VOL-knapper (volum) +/–**

Merk
- Avhengig av spesifikasjonene til den "WALKMAN" som du bruker, fungerer kanskje ikke enkelte operasjoner med fjernkontrollen, eller de fungerer på en annen måte enn hva som er oppgitt.
- Når du bruker R6-batterier (størrelse AA) (ikke inkludert) som strømkilden, kan du ikke slå på enheten med Card Remote Commander (Fjernkontroll). Trykk på strømknappen for å slå på enheten.

Strømkilder (se fig. C)

Denne enheten støtter toveis strømforsyning: ved tilkobling av AC-strømadapteren som følger med, eller med tre R6-batterier (størrelse AA) (ikke inkludert). Velg strømkilden som best passer med hvordan du vil bruke enheten.

Bruke med husholdningsnettet

Når nettadapteren er koblet til systemet, kobles de interne batteriene automatisk fra.

Om nettadapteren

- Bruk kun nettadapteren som følger med. Ikke bruk noen annen nettadapter da dette kan skade høyttalerne.

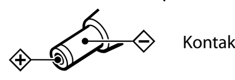

- Koble nettadapteren til en stikkontakt i nærheten. Koble nettadapteren fra stikkontakten hvis det oppstår et problem.
- Ikke plasser nettadapteren i en bokhylle eller på en trang plass som et kabinett.
- Ikke bruk nettadapteren på steder som er utsatt for væske eller fuktighet da dette kan føre til brann eller elektrisk støt. Du må heller ikke plassere væskefylte gjenstander, som en vase, på nettadapteren.
- Hold nok avstand mellom AC-strømadapteren og enheten.

Batteriinstallasjon (se fig. D)

1 Åpne lokket til batterirommet på høyttaleren.

2 Sett i tre R6-batterier (størrelse AA) (ikke inkludert).

3 Lukk lokket.

Utskifting av batterier

Når du bruker batteriene (ikke inkludert) som strømkilden, begynner I/⏻-indikatoren å blinke, og blir svakere når det er lite strøm igjen på batteriene. I dette tilfellet, skifter du ut alle batterier med nye batterier.

Batterilevetid (5 mW + 5 mW utgangsstrøm)

Batteriets	levetid
Sony alkalisk batteri LR6 (SG)	Ca. 20 timer*
Sony manganbatteri R6	Ca. 6 timer*

* Levetiden som er oppgitt over kan variere etter temperaturen og bruksforhold.

Koble til "WALKMAN" (se fig. E)

Før du setter "WALKMAN" inn i denne enheten, fester du tilbehøret* som følger med "WALKMAN".

Slik installerer du tilbehøret (se figur E-1)

For å installere tilbehøret må du først sette de to tappene nær logoen inn i hullene på høyttaleren, og deretter dytte den motsatte siden ned imot høyttaleren.
* Fasongen på tilbehøret kan være forskjellig for din "WALKMAN".

Tips
- Denne enheten kan brukes med en "WALKMAN" som møter følgende krav:
  – Kompatibel med WM-PORT (22 pinner)
  – Medlevert rundt (55 mm i diameter) tilbehør
- For å fjerne tilbehøret, trykk konkavedelen av tilbehøret hardt mot baksiden av høyttaleren (①), trykk deretter hardt ovenfra på området ved merket (○○○) (②), som i illustrasjonen (se fig. E-2).

Koble til andre kildeenheter (se fig. F)

Koble enheten til kildeenheten.
For å koble til en hodetelefonkontakt av stereotelefontypen, må du bruke den ekstra koblingsledningen RK-G22 eller RK-G136 og pluggadapteren PC-234HS.

Merknader
- Ikke bær enheten med en "WALKMAN" som er koblet til WM-PORT-kontakten, da dette kan føre til funksjonsfeil.
- Sett "WALKMAN" helt inn i høyttaleren.

Forberede fjernkontrollen (se fig. G)

Før du bruker fjernkontrollen for første gang, må du fjerne isoleringsteipen. Batteriet er satt i fjernkontrollen på fabrikken.

Bytte ut litiumbatteriet (se fig. H)

Bruksavstanden til fjernkontrollen blir kortere når strømmen på batteriet er lav.
Bytt ut batteriet med et nytt etter fremgangsmåten under. Det varer vanligvis i 6 måneder.

1 Ta ut batterirommet.

2 Bytt ut litiumbatteriet CR2025 med et nytt, med +-siden opp.

3 Sett på plass batterirommet.

Om litiumbatteriet
- Litiumbatteriet skal oppbevares utilgjengelig for barn. Oppsøk lege umiddelbart i tilfelle svelging.
- Tørk av batteriet med en tørr klut for å sikre god kontakt.
- Sørg for å sette inn batteriet i korrekt posisjon.
- Ikke hold batteriet med metallpinsetter da dette kan føre til kortslutning.
- Hvis du bruker andre batterier enn CR2025 kan dette føre til brann eller eksplosjon.

Lytte til lyden

1 Koble fra USB-kabelen som brukes for enheten og den personlige datamaskinen, eller sett POWER-bryteren til OFF på den personlige datamaskinen som er koblet til.

Merknader
- Når en USB-kabel er koblet til mellom enheten og en personlig datamaskin, hører du ingen lyd fra en "WALKMAN" som er koblet til WM-PORT-kontakten.
- Avhengig av datamaskinen som du bruker, kan det hende at dataoverføringsmodusen ikke frigjøres når strømbryteren slås av.
- Du hører i stedet lyd fra enheten som er koblet til LINE IN-kontakten.

2 Trykk på I/⏻ knappen for å slå på enheten.
I/⏻-indikatoren lyser opp.

3 Begynn avspillingen på kildeenheten.

Tips
Den "WALKMAN" som er koblet til WM-PORT-kontakten på denne enheten kan kontrolleres med fjernkontrollen som følger med.

4 Juster volumet.
Still inn volumet på kildeenheten til et middels nivå, og trykk på knappene VOL +/– på denne enheten.

Merk
En pipelyd høres når volumet er satt til minimum eller maksimalt.

5 Trykk på I/⏻-knappen for å slå av enheten etter bruk.
I/⏻-indikatoren slukkes.

Merknader
- Hvis du kobler høyttaleren til en enhet som har en innebygd radio eller tuner, kan det hende at du ikke kan motta radiosendinger eller at følsomheten reduseres betraktelig.
- Hvis kildeenheten har en funksjon for bassforsterkning eller equalizer må du slå av disse. Hvis disse funksjonene er på kan det oppstå støy.
- Hvis kildeenhetens hodetelefonutgang har en linjeomkopler, får du bedre lyd hvis denne er slått på. Se bruksveiledningen til kildeenheten.
- Hvis både en "WALKMAN", som er koblet til WM-PORT-kontakten og enheten som er koblet til LINE IN-kontakten, spilles av på samme tid vil du høre begge lydene.
- USB-kabelen som kobler enheten til den personlige datamaskinen brukes for å overføre data til "WALKMAN" og lade den opp. Når du spiller av lyd fra en personlig datamaskin med denne enheten, må du koble den til gjennom LINE IN-kontakten.
- Hvis volumnivået på "WALKMAN" er høyt mens "WALKMAN"-en er koblet til WM-PORT-kontakten på denne enheten, kan dette svekke høyttalerens equalizereffekt.
- Lyd sendes ikke fra hodetelefonkontakten på "WALKMAN" hvis den er koblet til WM-PORT-kontakten på denne enheten.

Lade "WALKMAN"

Walman-en som er koblet til WM-PORT-kontakten kan lades opp med nettadapteren (inkludert) eller med en USB-kabel (inkludert med "WALKMAN"-en) som er koblet til en datamaskin.

Merknader
- Sett "WALKMAN" helt inn i høyttaleren.
- Se bruksveiledningen til "WALKMAN" for detaljer om oppladning og innstillingene for dette.
- Du kan lade opp og spille av samtidig. Ladningen tar lengre tid under avspilling.
- Ladetiden varierer avhengig av om nettadapteren eller USB-kabelen brukes. For detaljer, se bruksveiledningen til "WALKMAN".
- Enheten kan ikke lade opp batteriene når de brukes som strømkilden.

Overføre data mellom en "WALKMAN" og en datamaskin

Ved å koble til en USB-kabel (inkludert med "WALKMAN.") til en datamaskin, kan du overføre data til den fra "WALKMAN." som er koblet til WM-PORT-kontakten. For detaljer, se bruksveiledningen til "WALKMAN".

Merknader
- Hvis "WALKMAN" kobles fra høyttaleren mens data overføres, må du koble den til høyttaleren og starte dataoverføringen på nytt.
- Ikke koble til eller fra USB-kabelen eller nettadapteren mens du overfører data fra datamaskinen. Det kan hende at datamaskinen din ikke gjenkjenner "WALKMAN" eller at dataoverføringen avbrytes.
- Mens datamaskinen din er koblet til enheten med en USB-kabel, spilles det ikke av lyd fra den "WALKMAN" som er koblet til WM-PORT-kontakten. Lyden på enheten som er koblet til LINE IN-kontakten høres.

Spille inn med "WALKMAN"

Du kan spille inn på en "WALKMAN"* som er koblet til WM-PORT-kontakten på denne enheten når du kobler til en lydenhet, som en CD-spiller, til WM-PORT-kontakten med den ekstra opptakskabelen (WMC-NWR1).
* Kun tilgjengelig når "WALKMAN"-en er utstyrt med en WM-PORT (22 pinner) og har en opptaksfunksjon.

Bemærkninger
- Optagelse er ikke mulig, når denne enhed er i standbytilstand.
- For oplysninger om optagelse, se betjeningsvejledningen for din "WALKMAN".
- Lyden fra en enhet som er koblet til LINE IN-kontakten, kan ikke spilles inn.

Suomi

Osien tunnistaminen

Kaiutin (katso kuva A)

1 **WM-PORT-liitin ("WALKMAN"-soittimen kytkemistä varten)**
2 **I/⏻ (virtatilan ilmaisin)**
3 **I/⏻ (virtapainike)**
4 **Kaukosäätimen tunnistin**
5 **MUTING-ilmaisin**
6 **VOL (äänenvoimakkuus) +/– -painikkeet**
7 **WM-PORT-liitäntä (tietokoneeseen kytkemistä varten)**
8 **LINE IN -liitäntä**
9 **Paristolokeron kansi**
R6-paristoille (koko AA) (eivät sisälly toimitukseen).
10 **DC IN -liitäntä**
Mukana toimitettavan verkkovirtalaitteen kytkemistä varten.

Korttikaukosäädin (katso kuva B)

1 **⏮ ⏭ (siirto edellisen tai seuraavan raidan alkuun) -painikkeet**
2 **▶II (toisto/tauko) -painike**
3 **◀◀▶▶ (taaksepäin/eteenpäin siirto) -painikkeet**
4 **■ (pysäytys) -painike**
5 **MUTING (mykistys) -painike**
6 **I/⏻ (virta/valmiustila) -painike**
7 **VOL (äänenvoimakkuus) +/– -painikkeet**

Huomautus
- Jotkin korttikaukosäätimen toiminnot eivät välttämättä toimi tai ne voivat toimia eri tavalla kuin tässä on esitetty käytössä olevan "WALKMAN"-soittimen teknisistä tiedoista riippuen.
- Kun virtalähteenä käytetään R6-paristoja (koko AA) (eivät sisälly toimitukseen), laitteeseen ei voi kytkeä virtaa korttikaukosäätimellä. Kytke laitteeseen virta painamalla virtapainiketta.

Virtalähteet (katso kuva C)

Laitteen käyttövirran voi tuottaa kahdella eri tavalla: kytkemällä mukana toimitetun verkkovirtalaitteen tai asentamalla kolme R6-paristoa (koko AA) (eivät sisälly toimitukseen). Valitse haluamasi virtalähde sen mukaan, miten aiot käyttää laitetta.

Verkkovirta

Kun verkkovirtalaite on kytketty järjestelmään, sisäiset paristot poistetaan automaattisesti käytöstä.

Huomautus verkkovirtalaitteesta

- Käytä vain mukana toimitettua verkkovirtalaitetta. Älä käytä muita verkkovirtalaitteita, jotta kaiuttimet eivät vahingoitu.

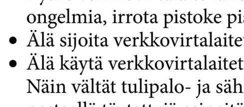

- Kytke verkkovirtalaite lähellä olevaan pistorasiaan. Jos järjestelmässä ilmenee ongelmia, irrota pistoke pistorasiasta välittömästi.
- Älä sijoita verkkovirtalaitetta umpinaiseen kirjahyllyyn tai kaappiin.
- Älä käytä verkkovirtalaitetta paikassa, jossa se on alttiina nesteille tai kosteudelle. Näin vältät tulipalo- ja sähköiskuvaaran. Älä aseta verkkovirtalaitteen päälle nesteellä täytettyjä esineitä (esimerkiksi kukkamaljakkoa).
- Sijoita verkkovirtalaite riittävän kauas laitteesta.

Paristojen asennus (katso kuvaa D)

1 Avaa kaiuttimen paristolokeron kansi.

2 Aseta lokeroon kolme R03-paristoa (koko AA) (eivät sisälly toimitukseen).

3 Sulje kansi.

Paristojen vaihtaminen

Käytettäessä paristoja (ei toimitettu laitteen mukana) virtalähteenä, I/⏻ -osoitin alkaa välkkyä ja muuttuu himmeäksi paristovirran vähetessä. Mikäli näin tapahtuu, vaihda kaikki paristot uusiin.

Paristojen kesto (5 mW + 5 mW syöttö)

Paristotyyppi	Käyttöikä
Sony-alkaliparisto LR6 (SG)	Noin 20 tuntia*
Sony-mangaaniparisto R6	Noin 6 tuntia*

* Yllä mainittu käyttöikä voi vaihdella käyttöympäristön lämpötilan tai olosuhteiden mukaan.

"WALKMAN"-laitteen kytkeminen (katso kuva E)

Ennen "WALKMAN"-laitteen liittämistä tähän laitteeseen, kiinnitä "WALKMAN"-laitteen mukana toimitettu lisälaite*.

Lisälaitteen asennus (katso kuva E-1)

Asennan lisälaite sovittamalla lähellä logoa sijaitsevat kaksi kantaa ensin kaiuttimen reikiin, ja työnnä siteen vastapuoli alas kaiuttimen sisään.
* Lisälaitteen muoto voi vaihdella "WALKMAN"-laitteesi mukaan.

Vinkkejä
- Tätä yksikköä voidaan käyttää seuraavat ehdot täyttävän "WALKMAN"-laitteen kanssa:
  – WM-PORT (22-nastainen) -yhteensopiva
  – Mukana toimitettu pyöreä (55 mm halkaisija) lisälaite
- Lisälaitteen poistamiseksi työnnä voimakkaasti lisälaitteen koveraa osaa kohti kaiuttimen takaosaa (①), työnnä sitten voimakkaasti merkin (○○○) osoittamaa aluetta päältäpäin (②), kuvan osoittamalla tavalla (katso kuva E-2).

Muiden lähdelaitteiden liittäminen (katso kuva F)

Kytke laite äänilähteenä toimivaan laitteeseen.
Käytä stereokuulokkeiden kytkennässä lisävarusteena saatavaa RK-G22- tai RK-G136-johtoa ja PC-234HS-pistokesovitinta.

Huomautuksia
- Älä kuljeta laitetta niin, että "WALKMAN" on kytketty WM-PORT-liittimeen. Tämä voi aiheuttaa toimintahäiriön.
- Kytke "WALKMAN" kunnolla kaiuttimeen.

Korttikaukosäätimen valmisteleminen (katso kuvaa G)

Ennen korttikaukosäätimen ensimmäistä käyttökertaa poista suojakalvo.
Paristo on asetettu valmiiksi korttikaukosäätimeen.

Litiumpariston vaihtaminen (katso kuva H)

Korttikaukosäätimen toimintaetäisyys pienenee pariston kuluessa.
Vaihda paristo uuteen seuraavien ohjeiden mukaisesti. Pariston käyttöikä on yleensä noin 6 kuukautta.

1 Vedä paristolokero ulos.

2 Vaihda CR2025-litiumparisto uuteen. Aseta paristo +-puoli ylöspäin.

3 Työnnä paristolokero takaisin paikalleen.

Huomautuksia litiumparistosta
- Pidä litiumparisto lasten ulottumattomissa. Jos paristo nielaistaan vahingossa, ota välittömästi yhteys lääkäriin.
- Varmista hyvä kosketus pyyhkimällä paristo kuivalla liinalla.
- Varmista, että asetat pariston oikein päin.
- Älä käsittele paristoa metallipinseteillä, sillä se voi aiheuttaa oikosulun.
- Muiden kuin CR2025-paristojen käyttö voi aiheuttaa tulipalo- tai räjähdysvaaran.

Äänen kuunteleminen

1 Irrota laitteen ja tietokoneen käyttämä USB-kaapeli tai aseta kytketyn tietokoneen POWER-kytkin asentoon OFF.

Huomautuksia
- Jos laite ja tietokone on kytketty USB-kaapelilla, WM-PORT-liittimeen kytketystä "WALKMAN"-soittimesta ei kuulu ääntä.
- Tietokoneesta riippuen virtakytkimen siirtäminen off-asentoon ei välttämättä vapauta tiedonsiirtotilaa.
- Ääni kuuluu sen sijaan LINE IN -liitäntään kytketystä laitteesta.

2 Kytke laitteeseen virta painamalla I/⏻-painiketta.
I/⏻-merkkivalo syttyy.

3 Aloita toisto äänilähteenä toimivassa laitteessa.

Vihje
Laitteen WM-PORT-liittimeen kytkettyä "WALKMAN"-soitinta voi ohjata mukana toimitettavalla korttikaukosäätimellä.

4 Säädä äänenvoimakkuus.
Säädä äänilähteenä toimivan laitteen äänenvoimakkuus kohtalaiselle tasolle ja paina tämän laitteen painikkeita VOL +/–.

Huomautus
Jos äänenvoimakkuus on säädetty pienimmälle tai suurimmalle tasolle, kuuluu merkkiääni.

5 Sammuta laitteen virta käytön jälkeen painamalla I/⏻-painiketta.
I/⏻-merkkivalo sammuu.

Huomautuksia
- Jos kaiutin kytketään laitteeseen, jossa on sisäinen radio tai viritin, radiovastaanotto ei ehkä toimi tai herkkyys voi heikentyä merkittävästi.
- Jos äänilähteenä käytettävässä laitteessa on bassonkorostus- tai taajuuskorjaintoiminto, poista ne käytöstä. Jos toiminnot ovat käytössä, ääni voi vääristyä.
- Jos äänilähteenä käytettävän laitteen kuulokelähdössä on linjakytkin, äänenlaatu paranee, jos kytkin asetetaan On-asentoon. Katso äänilähteenä käytettävän laitteen käyttöohjeita.
- Jos ääntä toistetaan WM-PORT-liittimeen kytketyllä "WALKMAN"-soittimella ja LINE IN -liitäntään kytketyllä laitteella samanaikaisesti, molemmat äänet kuuluvat.
- "WALKMAN"-soittimen tietojen siirtämiseen ja soittimen lataamiseen käytetään samaa USB-kaapelia, jolla laite kytketään tietokoneeseen. Kun toistat ääntä tietokoneesta tällä laitteella, tee kytkentä LINE IN -liitäntään.
- Jos "WALKMAN"-soittimen äänenvoimakkuuden taso on suuri "WALKMAN"-soittimen ollessa kytkettynä tämän laitteen WM-PORT-liittimeen, kaiuttimen taajuuskorjaimen vaikutus voi heikentyä.
- Jos "WALKMAN" on liitetty tämän laitteen WM-PORT-liitäntään, sen kuulokeliitännästä ei lähetetä äänisignaalia.

"WALKMAN"-soittimen lataaminen

WM-PORT-liittimeen kytketty "WALKMAN"-soitin voidaan ladata joko laitteen mukana toimitetulla verkkovirtalaitteella "WALKMAN"-soittimen mukana toimitetulla USB-kaapelilla, joka kytketään tietokoneeseen.

Huomautuksia
- Kytke "WALKMAN" kunnolla kaiuttimeen.
- Tietoja "WALKMAN"-soittimen lataamisesta ja asetuksista on soittimen käyttöoppaassa.
- Soittimella voi kuunnella musiikkia lataamisen aikana. Lataaminen kestää tällöin kuitenkin kauemmin.
- Latausaika vaihtelee sen mukaan, käytetäänkö verkkovirtalaitetta vai USB-kaapelia. Lisätietoja on "WALKMAN"-soittimen käyttöoppaassa.
- Laite ei voi ladata paristoja, kun niitä käytetään laitteen virtalähteenä.

Tietojen siirtäminen "WALKMAN"-soittimen ja tietokoneen välillä

Kytkemällä tietokoneeseen USB-kaapelin (toimitettu "WALKMAN"-soittimen mukana) voit siirtää tietokoneeseen tietoja WM-PORT-liittimeen kytketystä "WALKMAN"-soittimesta. Lisätietoja on "WALKMAN"-soittimen käyttöoppaassa.

Huomautuksia
- Jos "WALKMAN"-soitin irtoaa kaiuttimesta tiedonsiirron aikana, kiinnitä se takaisin kaiuttimeen ja käynnistä tiedonsiirto uudelleen.
- Älä kytke tai irrota USB-kaapelia tai verkkovirtalaitetta, kun tietoja siirretään tietokoneesta. Tietokone ei välttämättä tunnista "WALKMAN"-soitinta tai tiedonsiirto voi keskeytyä.
- Jos tietokone on kytketty laitteeseen USB-kaapelilla, WM-PORT-liittimeen kytketty "WALKMAN"-soitin ei toista ääntä. Sen sijaan kuuluu LINE IN -liitäntään kytketyn laitteen ääni.

Tallentaminen "WALKMAN"-soittimella

WM-PORT-liitäntään kytketyllä "WALKMAN"-soittimella voi tallentaa signaalia, joka on peräisin lisävarusteena saatavalla nauhoituskaapelilla (WMC-NWR1) WM-PORT-liitäntään kytketystä laitteesta, esimerkiksi CD-soittimesta.
* Käytettävissä vain, jos "WALKMAN"-soittimessa on WM-PORT (22-nastainen) ja tallennustoiminto.

Huomautuksia
- Tallennus ei ole mahdollista, kun tämä laite on valmiustilassa.
- Lisätietoja tallennuksesta on "WALKMAN"-soittimen käyttöoppaassa.
- LINE IN -liitäntään kytketyn laitteen ääntä ei voida tallentaa.

Polski

Elementy zestawu

Głośnik (rys. A)

1 **Złącze WM-PORT (do podłączania do odtwarzacza „WALKMAN"*)**
2 **I/⏻ (wskaźnik zasilania)**
3 **I/⏻ (przycisk zasilania)**
4 **Czujnik zdalnego sterowania**
5 **Wskaźnik MUTING**
6 **Przyciski regulacji głośności VOL +/–**
7 **Gniazdo WM-PORT (do podłączania do komputera)**
8 **Gniazdo LINE IN**
9 **Wieczko komory baterii**
Zasilanie z trzech baterii R6 (rozmiar AA) (brak w zestawie).
10 **Gniazdo DC IN**
Umożliwia podłączenie zasilacza sieciowego (w zestawie).

Pilot zdalnego sterowania (rys. B)

1 **Przyciski ⏮ ⏭ (przejście na początek poprzedniego lub następnego utworu)**
2 **Przycisk ▶II (odtwarzanie/pauza)**
3 **Przyciski ◀◀▶▶ (szybkie przewijanie do tyłu i do przodu)**
4 **Przycisk ■ (stop)**
5 **Przycisk MUTING (wyciszanie)**
6 **Przycisk I/⏻ (zasilanie/czuwanie)**
7 **Przyciski regulacji głośności VOL +/–**

Uwaga
- Niektóre funkcje pilota mogą nie działać lub działać w sposób inny od opisanego. Dostępność funkcji zależy od modelu odtwarzacza „WALKMAN".
- Urządzenia zasilanego z baterii R6 (rozmiar AA) (brak w zestawie) nie można włączyć za pomocą pilota zdalnego sterowania. Naciśnij przycisk zasilania, aby włączyć urządzenie.

Źródła zasilania (patrz rys. C)

Urządzenie może być zasilane z 2 źródeł: zasilacza (w zestawie) i trzech baterii R6 (rozmiar AA) (brak w zestawie). Wybór źródła zasilania zależy od zastosowania urządzenia.

Zasilanie z gniazdka sieci elektrycznej

Po podłączeniu zasilacza do zestawu baterie wewnętrzne są automatycznie wyłączane.

Uwaga dotycząca zasilacza sieciowego

- Należy używać tylko dostarczonego zasilacza sieciowego. Nie należy używać innych zasilaczy sieciowych, aby uniknąć uszkodzenia głośników.

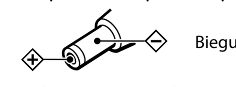

- Włóż wtyczkę zasilacza sieciowego do najbliższego gniazda sieciowego. W razie problemów natychmiast wyciągnij wtyczkę z gniazda sieciowego.
- Zasilacza sieciowego nie należy kłaść na półkach ani w miejscach zamkniętych, np. szafkach.
- Zasilacza sieciowego nie należy używać w miejscach narażonych na działanie cieczy lub wilgoci. Te czynniki mogą spowodować pożar lub porażenie prądem. Ponadto na zasilaczu nie należy stawiać pojemników wypełnionych cieczami, takich jak wazony itp.
- Między zasilaczem a urządzeniem musi być odpowiednia odległość.

Wkładanie baterii (rys. D)

1 Otwórz wieczko komory baterii głośnika.

2 Włóż trzy baterie R6 (rozmiar AA) (brak w zestawie).

3 Zamknij wieczko.

Wymiana baterii

Gdy urządzenie jest zasilane z baterii (brak w zestawie), wskaźnik I/⏻ miga i świeci coraz słabiej, baterie są coraz słabsze. W takim przypadku należy wymienić wszystkie baterie na nowe.

Czas pracy na jednym komplecie baterii (moc wyjściowa 5 mW + 5 mW)

Typ baterii	Czas pracy
Bateria alkaliczna LR6 firmy Sony (SG)	ok. 20 godzin*
Bateria manganowa R6 firmy Sony	ok. 6 godzin*

* Podany czas pracy zależy od temperatury i innych warunków.

Podłączanie odtwarzacza „WALKMAN" (rys. E)

Przed podłączeniem odtwarzacza „WALKMAN" do urządzenia zamocuj przystawkę dostarczoną z odtwarzaczem.

Jak zamontować przystawkę (patrz rys. E-1)

Aby ją zamontować, najpierw należy włożyć dwa języczki znajdujące się obok logo do otworów w głośniku, a następnie wcisnąć przeciwną stronę do głośnika.
* Kształt przystawki zależy od odtwarzacza „WALKMAN".

Wskazówki
- Urządzenie współpracuje z odtwarzaczami „WALKMAN" spełniającymi następujące warunki:
  – wyposażonymi w gniazdo WM-PORT (22-pinowe),
  – mającymi w zestawie okrągłą przystawkę (średnica 55 mm).
- Aby zdemontować przystawkę, wciśnij mocno jej wklęsłą część w kierunku tylnego głośnika (①), a następnie mocno dociśnij miejsce oznaczone symbolem (○○○) znad części (②) w sposób pokazany na rysunku (patrz rys. E-2).

Podłączanie innych urządzeń źródłowych (rys. F)

Podłącz zestaw do urządzenia źródłowego.
Do podłączania do gniazda słuchawek stereofonicznych typu telefonicznego służy dodatkowy* przewód połączeniowy RK-G22 i przewód połączeniowy RK-G136 oraz złącze przejściowe PC-234HS.

Uwagi
- Urządzenia nie należy nosić, jeśli do gniazda WM-PORT podłączono odtwarzacz „WALKMAN", ponieważ może to spowodować usterki.
- Włóż odtwarzacz „WALKMAN" całkowicie do głośnika.

Przygotowywanie pilota zdalnego sterowania (rys. G)

Przed pierwszym użyciem pilota zdalnego sterowania należy zdjąć folię izolacyjną. Bateria w pilocie zdalnego sterowania jest instalowana fabrycznie.

Wymiana baterii litowej (rys. H)

W miarę wyczerpywania się baterii zmniejsza się odległość działania pilota zdalnego sterowania.
Aby wymienić baterię na nową, należy wykonać poniższe czynności. W normalnych warunkach bateria wystarczy na około 6 miesięcy.

1 Wyjmij pojemnik baterii.

2 Wymień baterię litową CR2025 na nową, wkładając nową baterię stroną oznaczoną symbolem +, tak aby była skierowana do góry.

3 Włóż pojemnik baterii na miejsce.

Uwagi dotyczące baterii litowej
- Baterię litową należy przechowywać w miejscu niedostępnym dla dzieci. Jeżeli dojdzie do połknięcia baterii, należy natychmiast skontaktować się z lekarzem.
- Wytrzyj baterię suchą ściereczką aby dobrze przewodziła.
- Podczas wkładania baterii należy pamiętać o właściwym ustawieniu biegunów.
- Nie wolno chwytać baterii metalowymi szczypcami, ponieważ może to spowodować zwarcie.
- Użycie innej baterii niż CR2025 może spowodować pożar lub wybuch.

Słuchanie

1 Odłącz przewód USB łączący urządzenie z komputerem lub ustaw przełącznik POWER podłączonego komputera osobistego w pozycji OFF (wyłączony).

Uwagi
- Jeśli urządzenie jest połączone z komputerem osobistym za pomocą przewodu USB, przez gniazdo WM-PORT, do którego jest podłączony odtwarzacz „WALKMAN", nie będzie emitowany dźwięk.
- W wypadku niektórych komputerów ustawienie przełączanika zasilania w pozycji OFF (wyłączony) może nie zwolnić trybu transmisji danych.
- Będzie natomiast emitowany dźwięk z urządzenia podłączonego do gniazda LINE IN.

2 Naciśnij przycisk I/⏻, aby włączyć urządzenie.
Zaświeci dioda I/⏻.

3 Rozpocznij odtwarzanie z urządzenia źródłowego.

Wskazówka
Odtwarzacz „WALKMAN" podłączony do gniazda WM-PORT tego urządzenia można obsługiwać za pomocą pilota zdalnego sterowania dołączonego do zestawu.

4 Wyreguluj głośność.
Ustaw średnią głośność urządzenia źródłowego i wyreguluj głośność za pomocą pokrętła przycisków VOL +/– zestawu.

Uwaga
Po ustawieniu minimalnej i maksymalnej głośności jest emitowany sygnał dźwiękowy.

5 Naciśnij przycisk I/⏻, aby wyłączyć urządzenie po zakończeniu użytkowania.
Dioda zasilania I/⏻ gaśnie.

Uwagi
- Po podłączeniu głośnika do urządzenia z wbudowanym radiem lub tunerem sygnał radiowy może nie być słyszalny lub może znacząco zmniejszyć się czułość.
- Jeśli urządzenie źródłowe ma funkcję podbijania tonów niskich lub funkcję korektora, funkcję taką należy wyłączyć. Jeśli te funkcje pozostaną włączone, dźwięk może być zniekształcony.
- Jeśli wyjście słuchawkowe urządzenia źródłowego ma przełącznik linii, jakość dźwięku jest lepsza po jego włączeniu. Więcej informacji na ten temat znajduje się w instrukcji obsługi urządzenia źródłowego.
- W wypadku odtwarzania dźwięku z odtwarzacza „WALKMAN" podłączonego do gniazda WM-PORT i urządzenia podłączonego do gniazda LINE IN słychać dźwięk z obu źródeł.
- Do przesyłania danych z odtwarzacza „WALKMAN" i ładowania jest używany przewód USB, łączący zestaw z komputerem osobistym. Jeśli za pomocą tego zestawu ma być odtwarzany dźwięk z komputera osobistego, urządzenia należy połączyć przez gniazdo LINE IN.
- Jeśli odtwarzacz „WALKMAN" jest podłączony do gniazda WM-PORT zestawu i ustawiono w nim dużą głośność, wpływ korektora na dźwięk może być ograniczony.
- Jeśli odtwarzacz „WALKMAN" jest podłączony do gniazda WM-PORT urządzenia, nie można słuchać dźwięku przez gniazdo słuchawek.

Ładowanie odtwarzacza „WALKMAN"

Odtwarzacz „WALKMAN" podłączony do gniazda WM-PORT można ładować, używając zasilacza sieciowego (w zestawie) lub przewodu USB (w zestawie odtwarzacza „WALKMAN") podłączonego do komputera.

Uwagi
- Włóż odtwarzacz „WALKMAN" całkowicie do głośnika.
- Szczegółowe informacje na temat ładowania i odowiednich ustawień znajdują się w instrukcji obsługi odtwarzacza „WALKMAN".
- Można jednocześnie odtwarzać i ładować urządzenie. W takim wypadku ładowanie trwa dłużej.
- Czas ładowania zależy od zastosowanego zasilacza sieciowego lub przewodu USB. Szczegółowe informacje na ten temat znajdują się w instrukcji obsługi odtwarzacza „WALKMAN".
- Baterie zasilające urządzenie nie są ładowane podczas pracy.

Przesyłanie danych między odtwarzaczem „WALKMAN" i komputerem

Po podłączeniu przewodu USB (w zestawie odtwarzacza „WALKMAN") do komputera można przesłać dane z odtwarzacza „WALKMAN" (ustawiony tryb przesyłania przez gniazdo WM-PORT). Szczegółowe informacje na ten temat znajdują się w instrukcji obsługi odtwarzacza „WALKMAN".

Uwagi
- Po odłączeniu od głośnika podczas transmisji danych odtwarzacz „WALKMAN" należy ponownie podłączyć i jeszcze raz rozpocząć transmisję danych.
- Podczas transmisji danych z komputera nie należy podłączać ani odłączać przewodu USB ani zasilacza sieciowego. Komputer może nie rozpoznać odtwarzacza „WALKMAN" lub transmisja danych może zostać przerwana.
- Jeśli komputer jest połączony z urządzeniem za pomocą przewodu USB odtwarzacz „WALKMAN" podłączony do gniazda WM-PORT nie odtwarza dźwięku.
Odtwarzany jest natomiast dźwięk z urządzenia podłączonego do gniazda LINE IN.

Nagrywanie dźwięku za pomocą odtwarzacza „WALKMAN"

Za pomocą odtwarzacza „WALKMAN" podłączonego do gniazda WM-PORT urządzenia można nagrywać. W tym celu trzeba podłączyć urządzenie źródłowe, np. odtwarzacz CD, do gniazda WM-PORT za pomocą dodatkowego przewodu do nagrywania (WMC-NWR1).
* Funkcja dostępna, tylko jeśli odtwarzacz „WALKMAN" ma gniazdo WM-PORT (22-pinowe) i funkcję nagrywania.

Uwagi
- Jeśli urządzenie jest w trybie czuwania, nie można nagrywać.
- Szczegółowe informacje na temat nagrywania znajdują się w instrukcji obsługi odtwarzacza „WALKMAN".
- Nie można nagrywać dźwięku z urządzenia podłączonego do gniazda LINE IN.